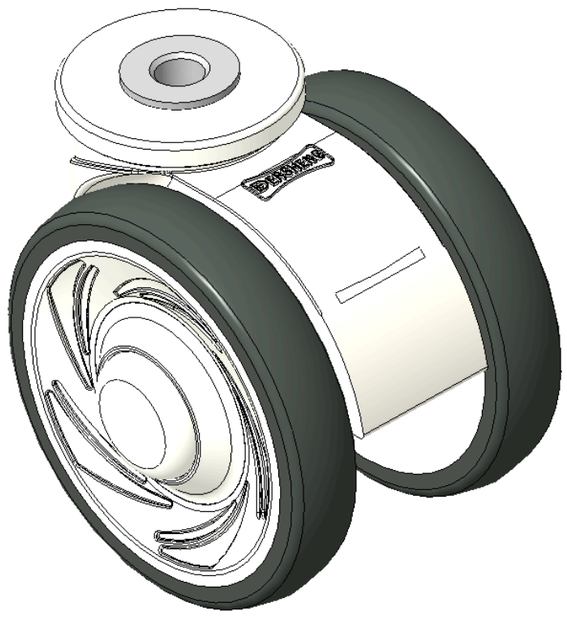

图片可能与原始产品有所落差。



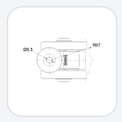

1146 46塑钢双球轮系列

双球全效轮片（白深灰）轮径 × 轮宽 75 × 14mm

KS-11460300459233 复制型号

轮径	荷重(动态)	总高	轮子轴承
75mm	90kgs	81mm	搭配滚珠轴承的轮子

- 活动式脚轮，空心铆合聚酰胺脚架 — 空心 Ø8.5
- 白色脚架采用聚酰胺增强料
- 防锈，耐腐蚀，美观，经济，转动灵活
- 耐冲击聚丙烯轮芯，热塑性弹性体（TPR）轮面
- 深灰色，轮子轴承—精密滚珠
- 轮面：热塑性橡胶弹性体(TPR)
- 轮芯：采用优质耐冲击聚丙烯

产品说明仅供参考，一切以实体产品为主。

目录下载　索取3D图档

3D 图档为会员限定，登入后即可下载。

产品数据表

轮径	75mm	轮宽	60mm
轮子轴承	搭配滚珠轴承的轮子	空心铆釘直径	8.5mm
偏心距	23mm	旋转干涉	134mm
总高	81mm	旋转半径	67mm
硬度	72±5° Shore A	荷重(动态)	90kgs
荷重(静态)	135kgs	温度	-20°C to +60°C
脚架样式	双煞	不锈钢	否
导电	否	抗静电	否
脚轮重量	0.23kgs	测试标准	ISO22881

* 对公制和英制规格之间有任何偏差疑虑，请以公制规格为主。

性能指标

滚动顺畅
满分5分　得分：5分

静音表现
满分5分　得分：5分

保护地板
满分5分　得分：5分

档案下载

PDF　1146-CN-KS2026110505.pdf
目录下载

3D　1146-CN-KS2026110505-d261105092315.rar
3D 图档为会员限定，登入后即可下载。

关联产品



1146 46塑钢双球轮系列
双球全效轮片（白深灰）轮径 × 轮宽 75 × 14mm
KS-11460300459213

轮径	动态荷重	总高
075 mm	90 kg	81 mm

查看规格 →



1146 46塑钢双球轮系列
双球全效轮片（白深灰）轮径 × 轮宽 75 × 14mm
KS-11460300459413

轮径	动态荷重	总高
075 mm	90 kg	81 mm

查看规格 →



1146 46塑钢双球轮系列
双球全效轮片（白深灰）轮径 × 轮宽 75 × 14mm
KS-11460300269213

轮径	动态荷重	总高
075 mm	90 kg	81 mm

查看规格 →



1146 46塑钢双球轮系列
双球全效轮片（白深灰）轮径 × 轮宽 75 × 14mm
KS-11460300269233

轮径	动态荷重	总高
075 mm	90 kg	81 mm

查看规格 →