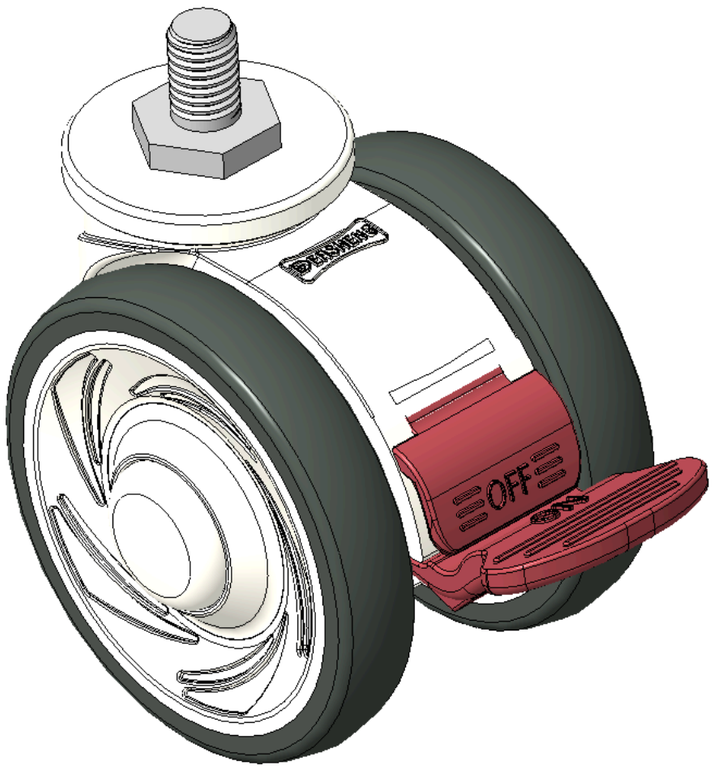

图片可能与原始产品有所落差。


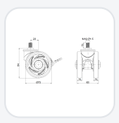


1146 46塑钢双球轮系列

双球全效轮片（白深灰）轮径 × 轮宽 75 × 14mm

KS-11460300456173 复制型号

轮径	荷重(动态)	总高	轮子轴承
75mm	90kgs	84mm	搭配滚珠轴承的轮子

- 短双煞式脚轮，丝扣M10x15
- 白色脚架采用聚丙烯增强料
- 防锈，耐腐蚀，美观，经济，转动灵活
- 耐冲击聚丙烯轮芯，热塑性弹性体（TPR）轮面
- 深灰色，轮子轴承—精密滚珠
- 轮面：热塑性橡胶弹性体(TPR)
- 轮芯：采用优质耐冲击聚丙烯

产品说明仅供参考，一切以实体产品为主。

目录下载　索取3D图档

3D 图档为会员限定，登入后即可下载。

产品数据表

轮径	75mm	轮宽	60mm
轮子轴承	搭配滚珠轴承的轮子	丝扣规格	M10
丝扣长度	15mm	偏心距	23mm
旋转干涉	179mm	总高	84mm
旋转半径	89.5mm	硬度	72±5° Shore A
荷重(动态)	90kgs	荷重(静态)	135kgs
温度	-20°C to +60°C	脚架样式	双煞
不锈钢	否	导电	否
抗静电	否	脚轮重量	0.31kgs
测试标准	ISO22881		

* 对公制和英制规格之间有任何偏差疑虑，请以公制规格为主。

性能指标

滚动顺畅
满分5分　得分：5分

静音表现
满分5分　得分：5分

保护地板
满分5分　得分：5分

档案下载

PDF　1146-CN-KS2026110501.pdf
目录下载

3D　1146-CN-KS2026110501-d261105082444.rar
3D 图档为会员限定，登入后即可下载。

关联产品

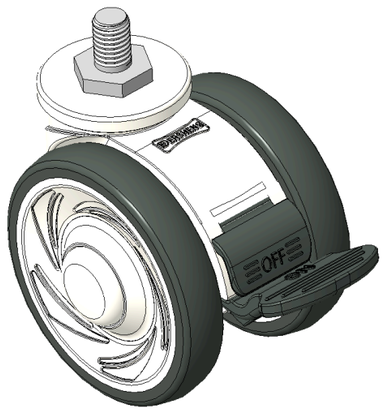

1146 46塑钢双球轮系列

双球全效轮片（白深灰）轮径 × 轮宽 75 × 14mm

KS-11460300456043

轮径	动态荷重	总高
075 mm	90 kg	84 mm

查看规格 →