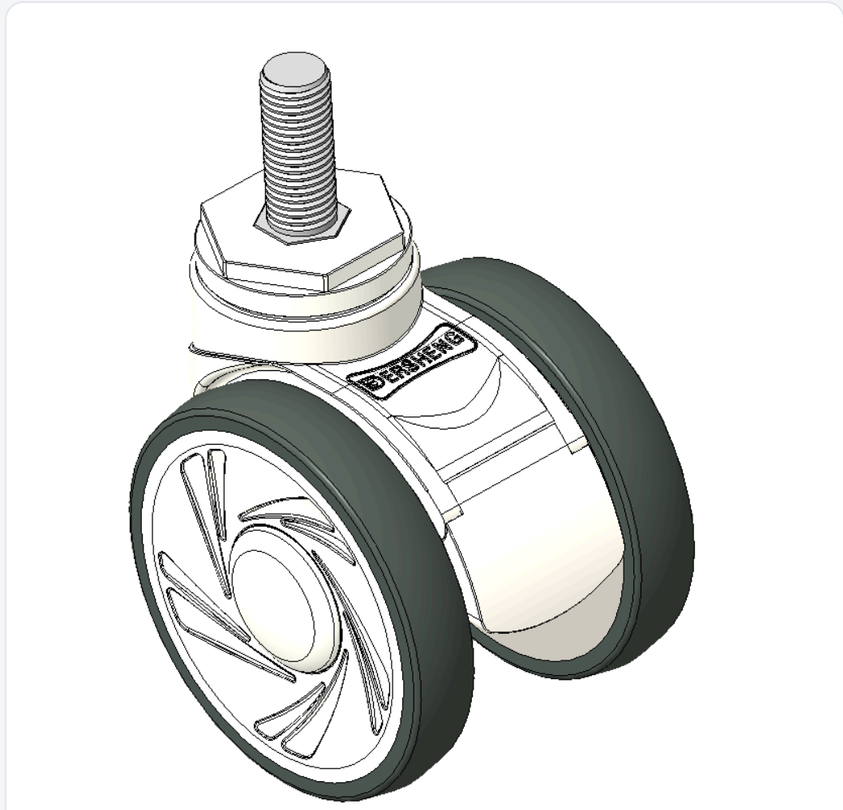

图片可能与原始产品有所落差。



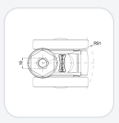

1146 46塑钢双球轮系列

双球全效轮片（白深灰）轮径 × 轮宽 100 × 18mm

KS-11460400455073 复制型号

轮径	荷重(动态)	总高	轮子轴承
100mm	100kgs	120mm	搭配滚珠轴承的轮子

- 活动式脚轮，丝扣M16x40
- 白色脚架采用聚丙烯增强料
- 防銹，耐腐蚀，美观，经济，转动灵活
- 耐冲击聚丙烯轮芯，热塑性弹性体（TPR）轮面
- 深灰色，轮子轴承—精密滚珠
- 輪面：熱塑性橡膠彈性體(TPR)
- 輪芯：採用優質耐衝擊聚丙烯

产品说明仅供参考，一切以实体产品为主。

目录下载　索取3D图档

3D 图档为会员限定，登入后即可下载。

产品数据表

轮径	100mm	轮宽	85mm
轮子轴承	搭配滚珠轴承的轮子	丝扣规格	M16×P2
丝扣长度	40mm	偏心距	32mm
旋转干涉	182mm	总高	120mm
旋转半径	91mm	硬度	72±5° Shore A
荷重(动态)	100kgs	荷重(静态)	150kgs
温度	-20°C to +60°C	脚架样式	活动
不锈钢	否	导电	否
抗静电	否	脚轮重量	0.64kgs
测试标准	ISO22881		

* 对公制和英制规格之间有任何偏差疑虑，请以公制规格为主。

性能指标

滚动顺畅
满分5分　得分：5分

静音表现
满分5分　得分：5分

保护地板
满分5分　得分：5分

适用场景

适合需要经常移动、安静推行与稳定定位的室内设备与推车。

- **食品工厂与餐饮空间：**中央厨房、烘焙作业区、备餐区、工作台车、餐车与原料推车。
- **医疗与护理环境：**医院、诊所、养老护理机构的医疗推车、送餐车、护理设备与仪器载台。
- **实验室与洁净空间：**精密仪器、检测设备、实验推车、移动式工作台。
- **商业、零售与办公空间：**展示架、商用推车、移动式收纳设备、办公家具与服务设备。

可安装设备

可安装于各式需移动、转向或定位的设备与载具。

- **医疗与护理推车：**医疗推车、治疗车、送餐车、护理设备。

档案下载

PDF　1146-CN-KS2026110302.pdf
目录下载

3D　1146-CN-KS2026110302-d261103102020.rar
3D 图档为会员限定，登入后即可下载。

© 2026 得胜股份有限公司 版权所有