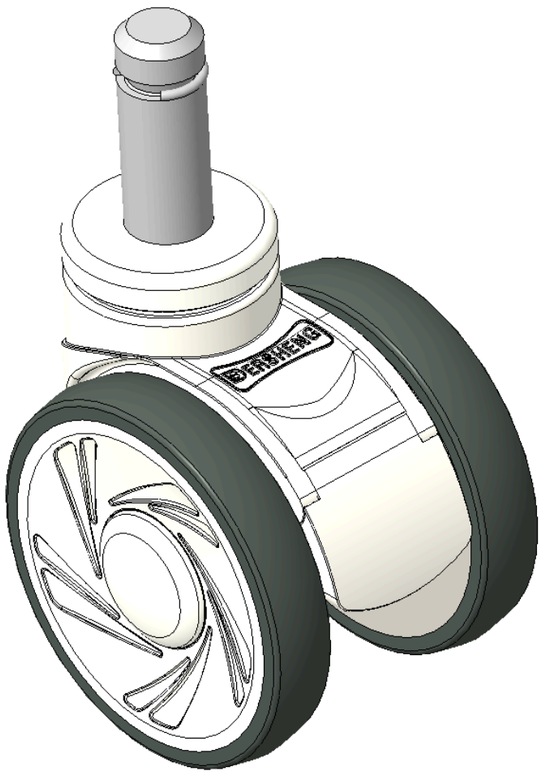

图片可能与原始产品有所落差。



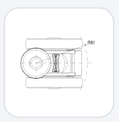

1146 46塑钢双球轮系列

双球全效轮片（白深灰）轮径 × 轮宽 100 × 18mm

KS-11460400267013 复制型号

轮径	荷重(动态)	总高	轮子轴承
100mm	100kgs	120mm	搭配滚珠轴承的轮子

- 活动式脚轮，插心铆合冲压脚架—Ø21.6x56L
- 窗灰色脚架采用聚丙烯增强料
- 防锈，耐腐蚀，美观，经济，转动灵活
- 耐冲击聚丙烯轮芯，热塑性弹性体（TPR）轮面
- 深灰色，轮子轴承—精密滚珠
- 轮面：热塑性橡胶弹性体(TPR)
- 轮芯：采用优质耐冲击聚丙烯

产品说明仅供参考，一切以实体产品为主。

目录下载　索取3D图档

3D 图档为会员限定，登入后即可下载。

产品数据表

轮径	100mm	轮宽	85.5mm
轮子轴承	搭配滚珠轴承的轮子	插杆直径	21.6mm
插杆长度	56mm	C型槽高	41.5mm
偏心距	32mm	旋转干涉	182mm
总高	120mm	旋转半径	91mm
硬度	82±5° Shore A	荷重(动态)	100kgs
荷重(静态)	150kgs	温度	-20°C to +60°C
脚架样式	活动	不锈钢	否
导电	否	抗静电	否
脚轮重量	0.80kgs	测试标准	ISO22881

* 对公制和英制规格之间有任何偏差疑虑，请以公制规格为主。

性能指标

滚动顺畅
满分5分　得分：4分

静音表现
满分5分　得分：4分

保护地板
满分5分　得分：5分

档案下载

PDF　1146-CN-KS2026102812.pdf
目录下载

3D　KS-11460400267013.rar
3D 图档为会员限定，登入后即可下载。

关联产品



1146 46塑钢双球轮系列
双球全效轮片（白深灰）轮径 × 轮宽 100 × 18mm
KS-11460400458013

轮径	动态荷重	总高
100 mm	100 kg	120 mm

查看规格 →

1146 46塑钢双球轮系列
双球全效轮片（白深灰）轮径 × 轮宽 100 × 18mm
KS-11460400457013

轮径	动态荷重	总高
100 mm	100 kg	120 mm

查看规格 →



1146 46塑钢双球轮系列
双球全效轮片（白深灰）轮径 × 轮宽 100 × 18mm
KS-11460400458083

轮径	动态荷重	总高
100 mm	100 kg	120 mm

查看规格 →

1146 46塑钢双球轮系列
双球全效轮片（白深灰）轮径 × 轮宽 100 × 18mm
KS-11460400268013

轮径	动态荷重	总高
100 mm	100 kg	120 mm

查看规格 →