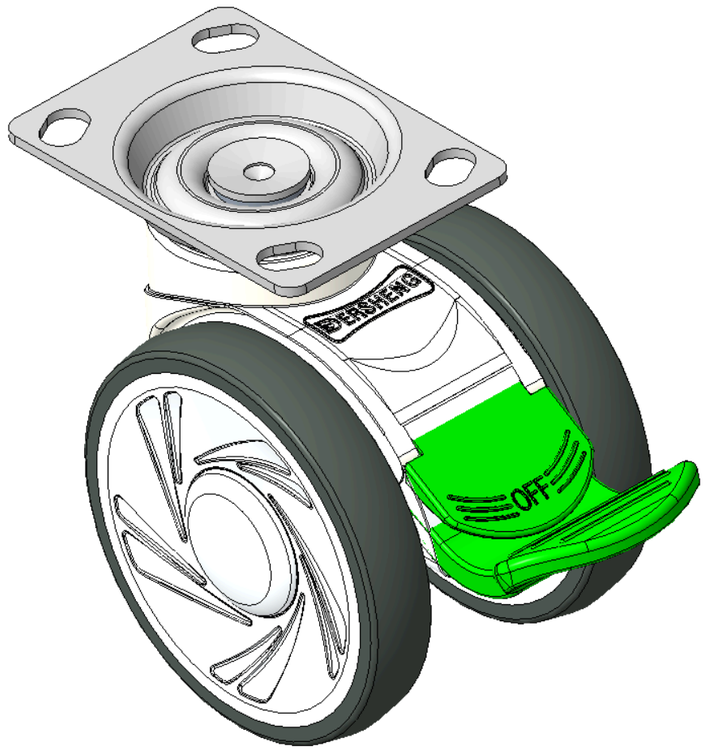

图片可能与原始产品有所落差。



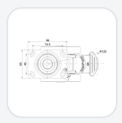

1146 46塑钢双球轮系列

双球全效轮片（白深灰）轮径 × 轮宽 100 × 18mm

KS-11460400454293 复制型号

轮径	荷重(动态)	总高	轮子轴承
100mm	100kgs	123mm	搭配滚珠轴承的轮子

- 配有定向煞，底板孔距75x45
- 白色脚架采用聚醯胺增强料
- 防锈，耐腐蚀，转动灵活，适用 于低、中型台车
- 耐冲击聚丙烯轮芯，热塑性弹性体(TPR)轮面
- 深灰色，轮子轴承-精密滚珠
- 轮面：热塑性橡胶弹性体(TPR)
- 轮芯：采用优质耐冲击聚丙烯

产品说明仅供参考，一切以实体产品为主。

目录下载　索取3D图档

3D 图档为会员限定，登入后即可下载。

产品数据表

轮径	100mm	轮宽	85mm
轮子轴承	搭配滚珠轴承的轮子	底板规格	96 x 69mm
底板孔距	75 x 45mm	底板孔径	11 x 8.6mm
偏心距	32mm	旋转干涉	250mm
总高	123mm	旋转半径	125mm
硬度	82±5° Shore A	荷重(动态)	100kgs
荷重(静态)	150kgs	温度	-20°C to +60°C
脚架样式	定向煞	不锈钢	否
导电	否	抗静电	否
脚轮重量	0.75kgs	测试标准	ISO22881

* 对公制和英制规格之间有任何偏差疑虑，请以公制规格为主。

性能指标

滚动顺畅
满分5分　得分：4分

静音表现
满分5分　得分：4分

保护地板
满分5分　得分：5分

档案下载

PDF　1146-CN-KS2026102725.pdf
目录下载

3D　11460400454293.rar
3D 图档为会员限定，登入后即可下载。

关联产品



1146 46塑钢双球轮系列
双球全效轮片（白深灰）轮径 × 轮宽 100 × 18mm
KS-11460400454013

轮径	动态荷重	总高
100 mm	100 kg	123 mm

查看规格 →

1146 46塑钢双球轮系列
双球全效轮片（白深灰）轮径 × 轮宽 100 × 18mm
KS-11460400451013

轮径	动态荷重	总高
100 mm	100 kg	123 mm

查看规格 →



1146 46塑钢双球轮系列
双球全效轮片（白深灰）轮径 × 轮宽 100 × 18mm
KS-11460400452013

轮径	动态荷重	总高
100 mm	100 kg	123 mm

查看规格 →

1146 46塑钢双球轮系列
双球全效轮片（白深灰）轮径 × 轮宽 100 × 18mm
KS-11460400454253

轮径	动态荷重	总高
100 mm	100 kg	123 mm

查看规格 →