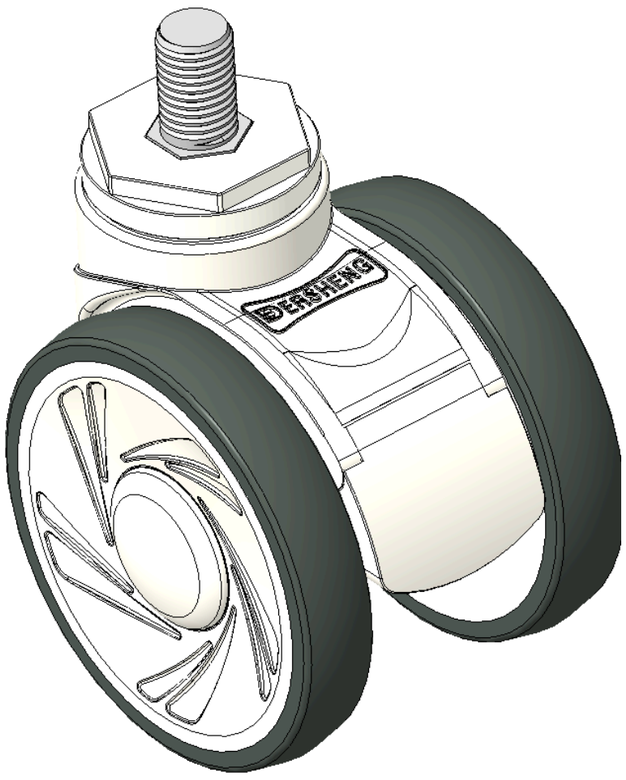

图片可能与原始产品有所落差。



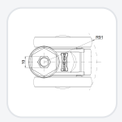

1146 46塑钢双球轮系列

双球全效轮片（白深灰）轮径 × 轮宽 100 × 18mm

KS-11460400265063 复制型号

轮径	荷重(动态)	总高	轮子轴承
100mm	90kgs	120mm	搭配滚珠轴承的轮子

- 活动式脚轮，丝扣 M16×25
- 白色脚架采用聚丙烯增强料
- 防锈、耐腐蚀、美观、经济、转动灵活
- 耐冲击聚丙烯轮芯，热塑性弹性体（TPR）轮面
- 深灰色，轮子轴承—精密滚珠
- 轮面：热塑性橡胶弹性体(TPR)
- 轮芯：采用优质耐冲击聚丙烯

产品说明仅供参考，一切以实体产品为主。

目录下载　索取3D图档

3D 图档为会员限定，登入后即可下载。

产品数据表

轮径	100mm	轮宽	85mm
轮子轴承	搭配滚珠轴承的轮子	丝扣规格	M16
丝扣长度	25mm	总高	120mm
硬度	82±5° Shore A	荷重(动态)	90kgs
荷重(静态)	135 kgs	温度	-20°C to +60°C
脚架样式	固定	不锈钢	否
导电	否	抗静电	否
脚轮重量	0.25kgs	测试标准	ISO22881

* 对公制和英制规格之间有任何偏差疑虑，请以公制规格为主。

性能指标

滚动顺畅
满分5分　得分：4分

静音表现
满分5分　得分：4分

保护地板
满分5分　得分：5分

档案下载

PDF　KS-114604002650632.pdf
目录下载

3D　KS-11460400265063.rar
3D 图档为会员限定，登入后即可下载。

关联产品

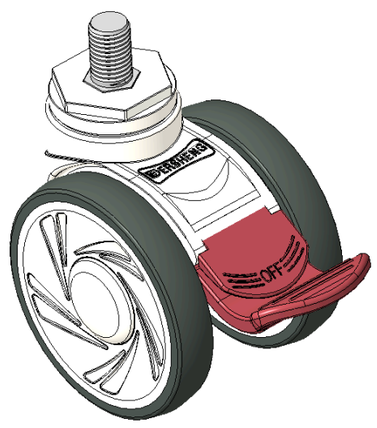

1146 46塑钢双球轮系列
双球全效轮片（白深灰）轮径 × 轮宽 100 × 18mm
KS-11460400456063

轮径	动态荷重	总高
100 mm	100 kg	120 mm

查看规格 →

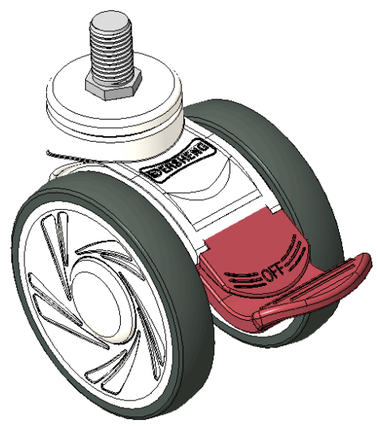

1146 46塑钢双球轮系列
双球全效轮片（白深灰）轮径 × 轮宽 100 × 18mm
KS-11460400456633

轮径	动态荷重	总高
100 mm	100 kg	120 mm

查看规格 →

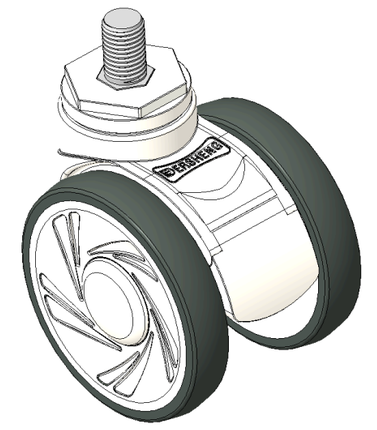

1146 46塑钢双球轮系列
双球全效轮片（白深灰）轮径 × 轮宽 100 × 18mm
KS-11460400455063

轮径	动态荷重	总高
100 mm	100 kg	120 mm

查看规格 →

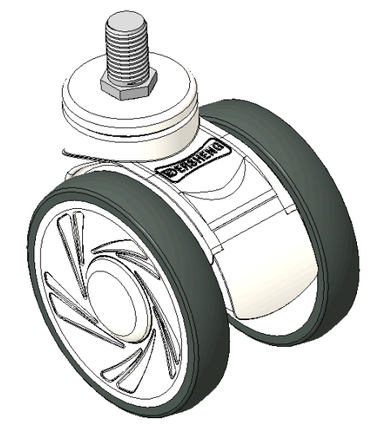

1146 46塑钢双球轮系列
双球全效轮片（白深灰）轮径 × 轮宽 100 × 18mm
KS-11460400455633

轮径	动态荷重	总高
100 mm	100 kg	120 mm

查看规格 →