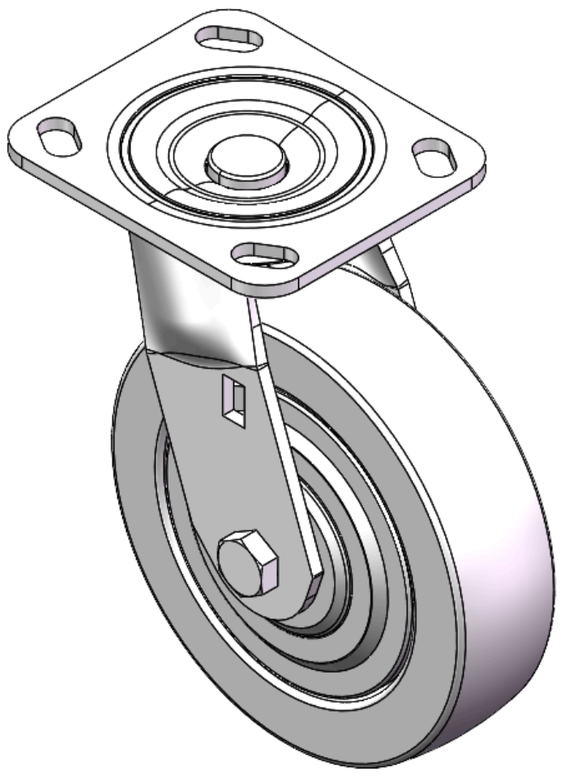

圖片可能與原始產品有所落差。


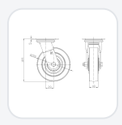
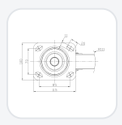

1124 DF型系列

# CPD輪 (白色) 輪徑 × 輪寬 150 x 40mm

YJ-11240600442053 複製型號

| 輪徑 | 荷重(動態) | 總高 | 輪子軸承 |
|---|---|---|---|
| 150mm | 250kgs | 189mm | 搭配滾珠軸承的輪子 |

- 活動式腳輪，底板鉚合沖壓腳架 —D型孔
- 表面鍍鋅，底板式（4.5T）安裝裝置
- 熱可塑性塑膠輪芯、輪面
- 白色，輪子軸承—精密滾珠，配防塵鐵蓋。
- 輪面：熱塑性塑膠（PA6）
- 輪芯：熱塑性塑膠（PA6）

產品說明僅供參考，一切以實體產品為主。

目錄下載　索取3D圖檔

3D 圖檔為會員限定，登入後即可下載。

## 產品數據表

| | | | |
|---|---|---|---|
| 輪徑 | 150mm | 輪寬 | 40mm |
| 輪子軸承 | 搭配滾珠軸承的輪子 | 底板規格 | 115 x 100mm |
| 底板孔距 | 85 x 70mm | 底板孔徑 | 20 x 11mm |
| 偏心距 | 39mm | 旋轉干涉 | 222mm |
| 總高 | 189mm | 旋轉半徑 | 111mm |
| 硬度 | 72±5° Shore D | 荷重(動態) | 250kgs |
| 荷重(靜態) | 375kgs | 溫度 | -12°C to +60°C |
| 腳架樣式 | 活動 | 不銹鋼 | 否 |
| 導電 | 否 | 抗靜電 | 否 |
| 腳輪重量 | 1.99kgs | 測試標準 | ISO22883 |

* 對公制和英制規格之間有任何偏差疑慮，請以公制規格為主。

## 性能指標

**滾動順暢**
滿分5分　得分：5分

**靜音表現**
滿分5分　得分：3分

**保護地板**
滿分5分　得分：3分

## 適用場景

適合需要經常移動、安靜推行與穩定定位的室內設備與推車。

- **製造與自動化產線：**生產設備、治具車、檢測機台、物料周轉車與移動式工作站。
- **倉儲與物流作業：**揀貨推車、物流籠車、平台車、物料搬運車。

## 可安裝設備

可安裝於各式需移動、轉向或定位的設備與載具。

- **物料與搬運推車：**物料車、平台車、籠車、揀貨車、周轉車。

## 適用地面

適用於多數平整、硬質的室內地面；實際選型仍應依載重、輪徑、輪材與使用頻率評估。

- **平整水泥地面：**適用於工廠產線、倉儲與一般作業區。
- **室內工業級地坪：**適用於多數製造、加工與物流環境。

## 檔案下載

PDF　1124-TW-YJ2026102704.pdf
目錄下載

3D　11240600442053.rar
3D 圖檔為會員限定，登入後即可下載。

## 關聯產品