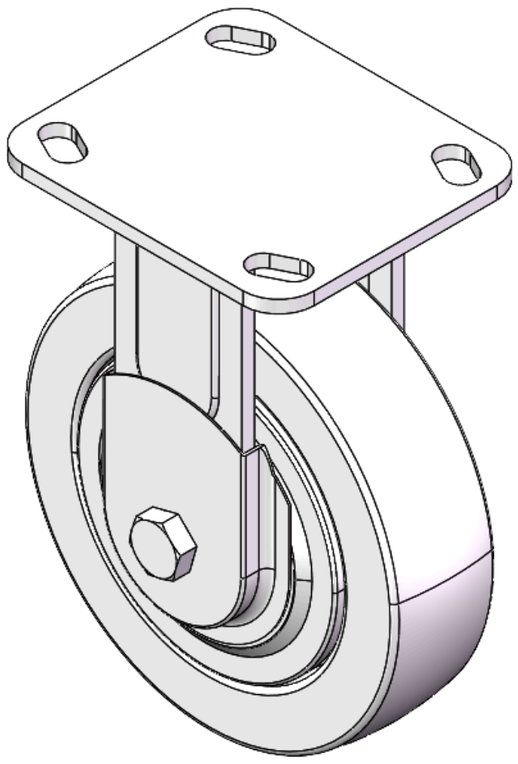

圖片可能與原始產品有所落差。


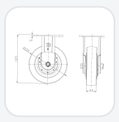
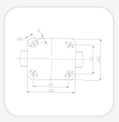

1124 DF型系列

CPD輪 (白色) 輪徑 × 輪寬 150 x 40mm

YJ-11240600441013 複製型號

輪徑	荷重(動態)	總高	輪子軸承
150mm	250kgs	189mm	搭配滾珠軸承的輪子

- 固定式腳輪，焊接成型腳架—D型孔
- 表面鍍鋅，底板式（4.5T）安裝裝置
- 熱可塑性塑膠輪芯、輪面
- 白色，輪子軸承—精密滾珠，配特製防纏繞蓋輪。
- 輪面：熱塑性塑膠（PA6）
- 輪芯：熱塑性塑膠（PA6）

產品說明僅供參考，一切以實體產品為主。

目錄下載　索取3D圖檔

3D 圖檔為會員限定，登入後即可下載。

產品數據表

輪徑	150mm	輪寬	40mm
輪子軸承	搭配滾珠軸承的輪子	底板規格	115 x 100mm
底板孔距	85 x 70mm	底板孔徑	20 x 11mm
總高	189mm	硬度	72±5° Shore D
荷重(動態)	250kgs	荷重(靜態)	375kgs
溫度	-12°C to +60°C	腳架樣式	固定
不銹鋼	否	導電	否
抗靜電	否	腳輪重量	1.66kgs
測試標準	ISO22883		

* 對公制和英制規格之間有任何偏差疑慮，請以公制規格為主。

性能指標

滾動順暢
滿分5分　得分：5分

靜音表現
滿分5分　得分：3分

保護地板
滿分5分　得分：3分

適用場景

適合需要經常移動、安靜推行與穩定定位的室內設備與推車。

- **製造與自動化產線：**生產設備、治具車、檢測機台、物料周轉車與移動式工作站。
- **倉儲與物流作業：**揀貨推車、物流籠車、平台車、物料搬運車。

可安裝設備

可安裝於各式需移動、轉向或定位的設備與載具。

- **物料與搬運推車：**物料車、平台車、籠車、揀貨車、周轉車。

適用地面

適用於多數平整、硬質的室內地面；實際選型仍應依載重、輪徑、輪材與使用頻率評估。

- **平整水泥地面：**適用於工廠產線、倉儲與一般作業區。
- **室內工業級地坪：**適用於多數製造、加工與物流環境。

檔案下載

PDF　1124-TW-YJ2026102701.pdf
目錄下載

3D　11240600441013.rar
3D 圖檔為會員限定，登入後即可下載。

關聯產品

