Choose another country or region to see content specific to your location.
United States & Other Regions
Continue





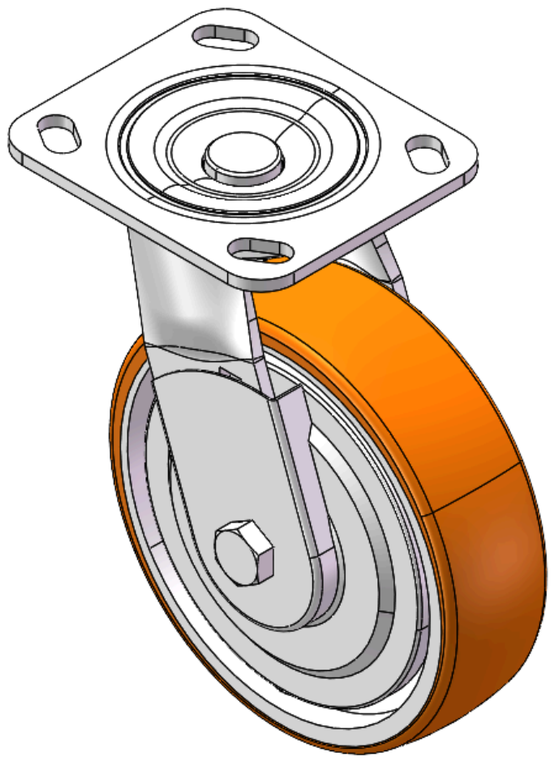

图片可能与原始产品有所落差。


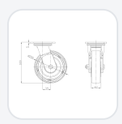
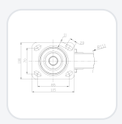

1124 DF型系列

# QPU轮(褐弧) 轮径 × 轮宽 150 x 42mm

YJ-11240600532013 复制型号

| 轮径 | 单颗荷重(动态) | 总高 | 轮子轴承 |
|---|---|---|---|
| 150mm | 600kgs | 189mm | 搭配滚珠轴承的轮子 |

- 活动式脚轮，底板铆合冲压脚架 —D型孔
- 表面镀锌，底板式（4.5T）安装装置
- 铸铁制轮芯，高品质聚安酯轮面
- 褐色，轮子轴承—精密滚珠，配特制防缠绕轮盖。
- 轮面:高品质聚安酯
- 轮芯:铸铁芯

产品说明仅供参考，一切以实体产品为主。

索取3D图档

3D 图档为会员限定，登入后即可下载。

## 产品数据表

| | | | |
|---|---|---|---|
| 轮径 | 150mm | 轮宽 | 42mm |
| 轮子轴承 | 搭配滚珠轴承的轮子 | 底板规格 | 115 x 100mm |
| 底板孔距 | 85 x 70mm | 底板孔径 | 20 x 11mm |
| 偏心距 | 39mm | 旋转干涉 | 222mm |
| 总高 | 189mm | 旋转半径 | 111mm |
| 硬度 | 90±5° Shore A | 单颗荷重(动态) | 600kgs |
| 单颗荷重(静态) | 900kgs | 温度 | -30°C to +70°C |
| 脚架样式 | 活动 | 不锈钢 | 否 |
| 导电 | 否 | 抗静电 | 否 |
| 脚轮重量 | 3.18kgs | 测试标准 | ISO22883 |

* 对公制和英制规格之间有任何偏差疑虑，请以公制规格为主。

## 性能指标

**滚动顺畅**
满分5分　得分：5分

**静音表现**
满分5分　得分：4分

**保护地板**
满分5分　得分：3分

## 适用场景

适合需要经常移动、安静推行与稳定定位的室内设备与推车。

- **制造与自动化产线：**生产设备、治具车、检测机台、物料周转车与移动式工作站。
- **仓储与物流作业：**拣货推车、物流笼车、平板车、物料搬运车。

## 可安装设备

可安装于各式需移动、转向或定位的设备与载具。

- **物料与搬运推车：**物料车、平板车、笼车、拣货车、周转车。

## 适用地面

适用于多数平整、硬质的室内地面；实际选型仍应依载重、轮径、轮材与使用频率评估。

- **平整水泥地面：**适用于工厂产线、仓储与一般作业区。
- **室内工业级地坪：**适用于多数制造、加工与物流环境。

## 档案下载

3D **1124-CN-YJ2026112704-d261127143957.rar**
3D 图档为会员限定，登入后即可下载。

## 关联产品