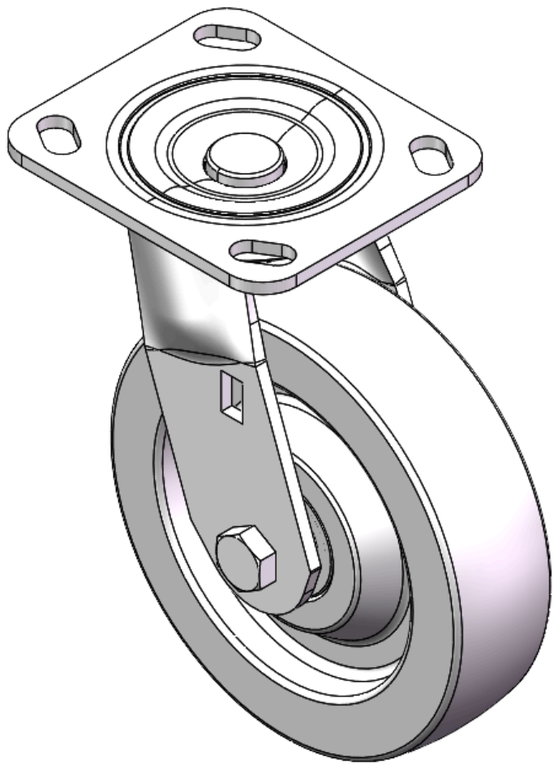

图片可能与原始产品有所落差。



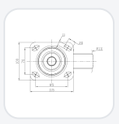

1124 DF型系列

CPD轮 (白色) 轮径 × 轮宽 150 x 40mm

YJ-11240600442033 复制型号

轮径	荷重(动态)	总高	轮子轴承
150mm	250kgs	189mm	搭配滚珠轴承的轮子

- 活动式脚轮，底板铆合冲压脚架 —D型孔
- 表面镀锌，底板式（4.5T）安装装置
- 热可塑性塑料轮芯、轮面
- 白色，轮子轴承—精密滚珠。
- 轮面：热塑性塑料（PA6）
- 轮芯：热塑性塑料（PA6）

产品说明仅供参考，一切以实体产品为主。

目录下载　索取3D图档

3D 图档为会员限定，登入后即可下载。

产品数据表

轮径	150mm	轮宽	40mm
轮子轴承	搭配滚珠轴承的轮子	底板规格	115 x 100mm
底板孔距	85 x 70mm	底板孔径	20 x 11mm
偏心距	39mm	旋转干涉	222mm
总高	189mm	旋转半径	111mm
硬度	72±5° Shore D	荷重(动态)	250kgs
荷重(静态)	375kgs	温度	-12°C to +60°C
脚架样式	活动	不锈钢	否
导电	否	抗静电	否
脚轮重量	1.87kgs	测试标准	ISO22883

* 对公制和英制规格之间有任何偏差疑虑，请以公制规格为主。

性能指标

滚动顺畅
满分5分　得分：5分

静音表现
满分5分　得分：3分

保护地板
满分5分　得分：3分

适用场景

适合需要经常移动、安静推行与稳定定位的室内设备与推车。

- **制造与自动化产线：**生产设备、治具车、检测机台、物料周转车与移动式工作站。
- **仓储与物流作业：**拣货推车、物流笼车、平板车、物料搬运车。

可安装设备

可安装于各式需移动、转向或定位的设备与载具。

- **物料与搬运推车：**物料车、平板车、笼车、拣货车、周转车。

适用地面

适用于多数平整、硬质的室内地面；实际选型仍应依载重、轮径、轮材与使用频率评估。

- **平整水泥地面：**适用于工厂产线、仓储与一般作业区。
- **室内工业级地坪：**适用于多数制造、加工与物流环境。

档案下载

PDF　1124-CN-YJ2026102703.pdf
目录下载

3D　11240600442033.rar
3D 图档为会员限定，登入后即可下载。

关联产品