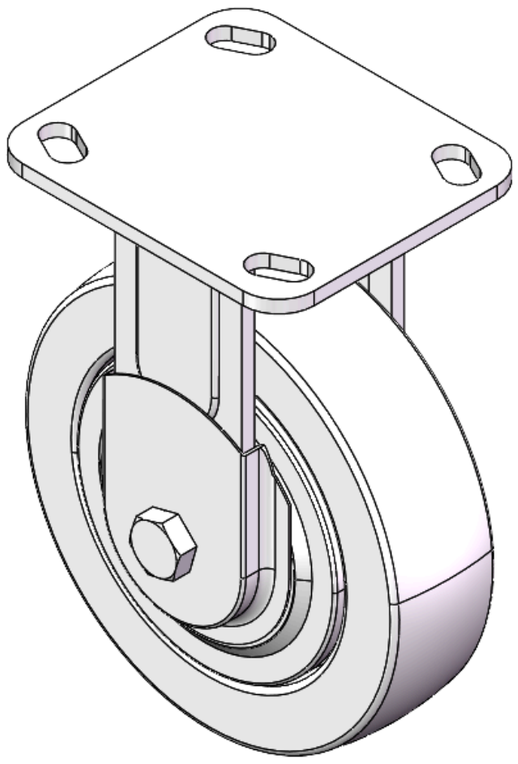

图片可能与原始产品有所落差。


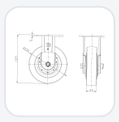
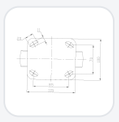

1124 DF型系列

# CPD轮 (白色) 轮径 × 轮宽 150 x 40mm

YJ-11240600441013 复制型号

| 轮径 | 荷重(动态) | 总高 | 轮子轴承 |
|---|---|---|---|
| 150mm | 250kgs | 189mm | 搭配滚珠轴承的轮子 |

- 固定式脚轮，焊接成型脚架—D型孔
- 表面镀锌，底板式（4.5T）安装装置
- 热可塑性塑料轮芯、轮面
- 白色，轮子轴承—精密滚珠，配特制防缠绕盖轮。
- 轮面：热塑性塑料（PA6）
- 轮芯：热塑性塑料（PA6）

产品说明仅供参考，一切以实体产品为主。

目录下载　索取3D图档

3D 图档为会员限定，登入后即可下载。

## 产品数据表

| | | | |
|---|---|---|---|
| 轮径 | 150mm | 轮宽 | 40mm |
| 轮子轴承 | 搭配滚珠轴承的轮子 | 底板规格 | 115 x 100mm |
| 底板孔距 | 85 x 70mm | 底板孔径 | 20 x 11mm |
| 总高 | 189mm | 硬度 | 72±5° Shore D |
| 荷重(动态) | 250kgs | 荷重(静态) | 375kgs |
| 温度 | -12°C to +60°C | 脚架样式 | 固定 |
| 不锈钢 | 否 | 导电 | 否 |
| 抗静电 | 否 | 脚轮重量 | 1.66kgs |
| 测试标准 | ISO22883 | | |

* 对公制和英制规格之间有任何偏差疑虑，请以公制规格为主。

## 性能指标

**滚动顺畅**
满分5分　得分：5分

**静音表现**
满分5分　得分：3分

**保护地板**
满分5分　得分：3分

## 适用场景

适合需要经常移动、安静推行与稳定定位的室内设备与推车。

- **制造与自动化产线：**生产设备、治具车、检测机台、物料周转车与移动式工作站。
- **仓储与物流作业：**拣货推车、物流笼车、平板车、物料搬运车。

## 可安装设备

可安装于各式需移动、转向或定位的设备与载具。

- **物料与搬运推车：**物料车、平板车、笼车、拣货车、周转车。

## 适用地面

适用于多数平整、硬质的室内地面；实际选型仍应依载重、轮径、轮材与使用频率评估。

- **平整水泥地面：**适用于工厂产线、仓储与一般作业区。
- **室内工业级地坪：**适用于多数制造、加工与物流环境。

## 档案下载

PDF　1124-CN-YJ2026102701.pdf
目录下载

3D　11240600441013.rar
3D 图档为会员限定，登入后即可下载。

## 关联产品

