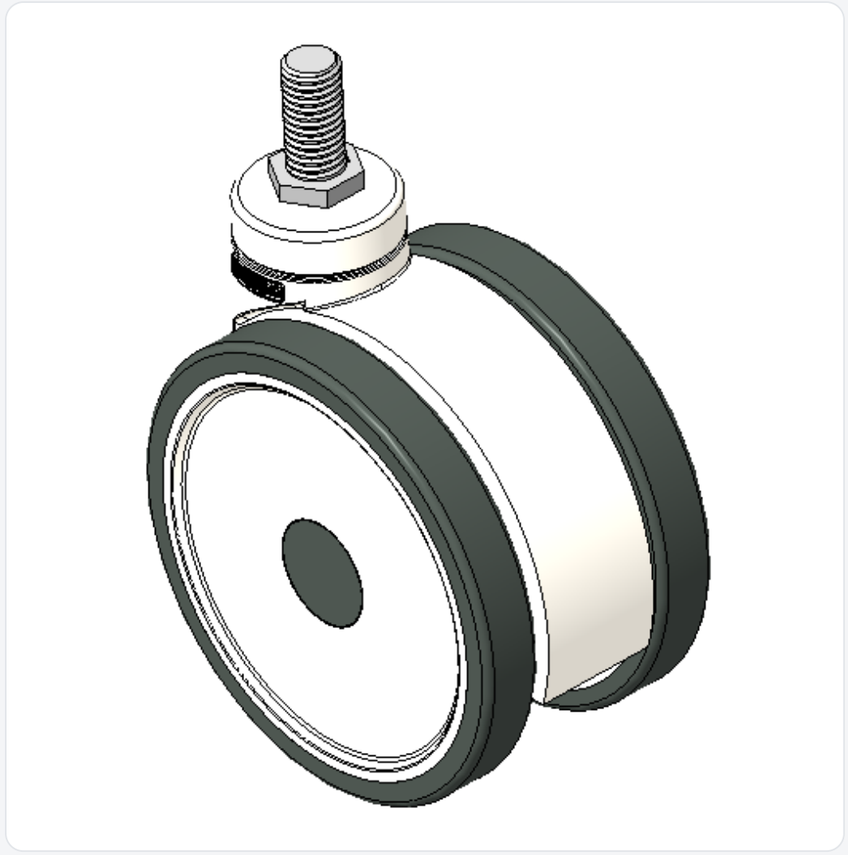

Hình ảnh có thể khác với sản phẩm gốc


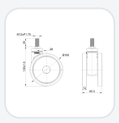
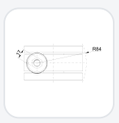

1110-3 Series — Series Bánh xe Medi

Lót bánh xe PPR (Màu trắng xám đậm) Đường kính bánh×Chiều rộng bánh 100×14（60.5）mm

KS-11100402265013 Sao chép mã

Đường kính bánh xe	Tải trọng (động)	Tổng chiều cao	vòng bi bánh xe
100mm	**50kgs**	**120mm**	**Bánh xe đi kèm với ống giữa**

- Bánh xe bi kép chủ động, ren M12x25
- Chân màu trắng làm bằng cốt thép polypropylene, lắp đặt bằng ren
- Chống gỉ, chống ăn mòn, thẩm mỹ, tiết kiệm và xoay trơn tru
- Lõi bánh xe bằng polypropylene chịu va đập, bề mặt bánh xe bằng chất đàn hồi nhiệt dẻo (TPR)
- Bánh xe màu xám đậm, loại ống trung tâm
- Mặt lốp: Cao su đàn hồi nhiệt dẻo (TPR)
- Lõi bánh xe: Được làm từ polypropylene chất lượng cao, chịu va đập tốt.

Mô tả sản phẩm chỉ mang tính chất tham khảo. Sản phẩm thực tế sẽ được ưu tiên.

Tải xuống | Yêu cầu bản vẽ 3D

Bản vẽ 3D chỉ dành cho thành viên, vui lòng đăng nhập để tải.

Bảng dữ liệu sản phẩm

Đường kính bánh xe	**100mm**	Chiều rộng bánh xe	**60.5mm**
vòng bi bánh xe	**Bánh xe đi kèm với ống giữa**	Thông số kỹ thuật của ren	**M12**
độ dài ren	**25mm**	Độ lệch tâm	**28mm**
Sự can thiệp quay	**168mm**	Tổng chiều cao	**120mm**
Bán kính xoay	**84mm**	Độ cứng	**82±5° Shore A**
Tải trọng (động)	**50kgs**	Tải trọng (tĩnh)	**75kgs**
Nhiệt độ	**-20°C to +60°C**	Càng bánh xe	**Xoay**
Thép không gỉ	**N/A**	Dẫn điện	**N/A**
Chống tĩnh điện	**N/A**	Trọng lượng bánh xe đẩy	**0.48kgs**
Tiêu chuẩn kiểm nghiệm	**ISO22881**		

* Nếu có bất kỳ sai lệch nào giữa thông số hệ mét và thông số hệ inch, vui lòng tham khảo thông số hệ mét

Chỉ số hiệu năng

Độ di chuyển mượt mà
Tối đa 5 điểm Điểm: 4

Độ êm khi vận hành
Tối đa 5 điểm Điểm: 4

Bảo vệ mặt sàn
Tối đa 5 điểm Điểm: 5

Tệp tải xuống

PDF **KS-111004022650134.pdf**
Tải xuống

3D **1110-CN-KS2026041301-d261120145811.zip**
Bản vẽ 3D chỉ dành cho thành viên, vui lòng đăng nhập để tải.

Sản phẩm liên quan

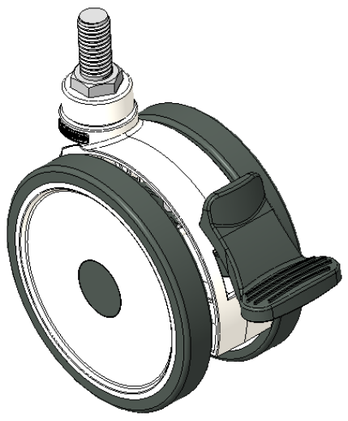

1110-3 Series — Series Bánh xe Medi

Lót bánh xe PPR (Màu trắng xám đậm) Đường kính bánh×Chiều rộ…

KS-11100402266013

đường kính bánh xe	tải trọng động	chiều cao tổng thể
100 mm	50 kg	120 mm

Xem thông số →