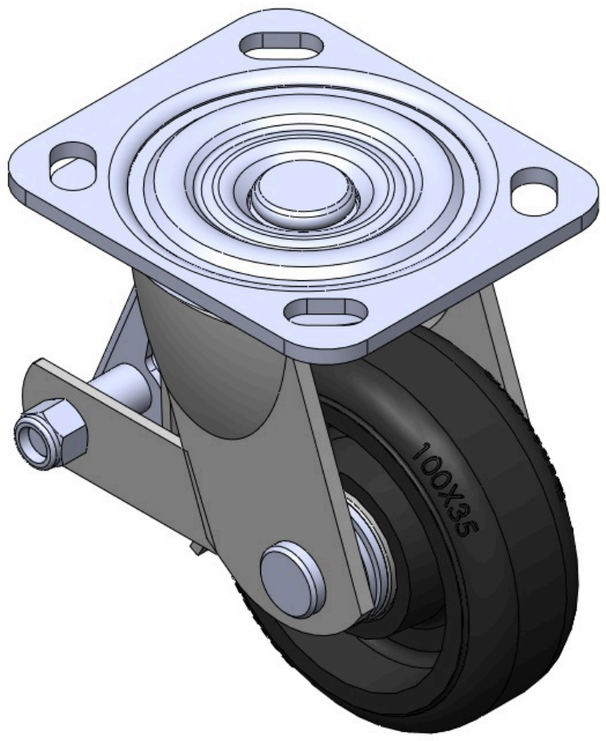


Hình ảnh có thể khác với sản phẩm gốc


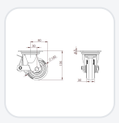
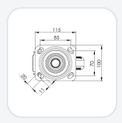

Dòng 1104-D

# Bánh xe cao su (màu đen) Đường kính bánh xe × chiều rộng bánh xe 100 x 35mm

TW-4110404004008 Sao chép mã

| Đường kính bánh xe | Tải trọng (động) | Tổng chiều cao | vòng bi bánh xe |
|---|---|---|---|
| **100mm** | **150kgs** | **135mm** | **Bánh xe trang bị vòng bi bi** |

- Trang bị bánh xe sau có phanh và khóa. Khung thép hàn. Hoàn thiện mạ kẽm, lắp đặt bằng tấm thép. Trục bánh xe bằng gang, vành cao su đàn hồi chất lượng cao. Sơn đen, vòng bi chính xác.
- Bề mặt bánh xe: Cao su đàn hồi chất lượng cao
- Lõi bánh xe: Lõi sắt / Lõi gang

Mô tả sản phẩm chỉ mang tính chất tham khảo. Sản phẩm thực tế sẽ được ưu tiên.

Tải xuống | Yêu cầu bản vẽ 3D

Bản vẽ 3D chỉ dành cho thành viên, vui lòng đăng nhập để tải.

## Bảng dữ liệu sản phẩm

| | | | |
|---|---|---|---|
| Đường kính bánh xe | **100mm** | Chiều rộng bánh xe | **35mm** |
| vòng bi bánh xe | **Bánh xe trang bị vòng bi bi** | Quy cách tấm lắp | **115 x 100mm** |
| khoảng cách các lỗ trên tấm nền | **85 x 70mm** | Khoảng cách các lỗ lắp | **20 x 11mm** |
| Độ lệch tâm | **30mm** | Sự can thiệp quay | **160mm** |
| Tổng chiều cao | **135mm** | Bán kính xoay | **80mm** |
| Độ cứng | **85±5° Shore A** | Tải trọng (động) | **150kgs** |
| Tải trọng (tĩnh) | **225kgs** | Nhiệt độ | **-20°C to +80°C** |
| Càng bánh xe | **Khóa sau** | Thép không gỉ | **N/A** |
| Dẫn điện | **N/A** | Chống tĩnh điện | **N/A** |
| Trọng lượng bánh xe đẩy | **1.9kgs** | Tiêu chuẩn kiểm nghiệm | **ISO22883** |

* Nếu có bất kỳ sai lệch nào giữa thông số hệ mét và thông số hệ inch, vui lòng tham khảo thông số hệ mét

## Chỉ số hiệu năng

**Độ di chuyển mượt mà**
Tối đa 5 điểm Điểm: 3

**Độ êm khi vận hành**
Tối đa 5 điểm Điểm: 4

**Bảo vệ mặt sàn**
Tối đa 5 điểm Điểm: 4

## Tệp tải xuống

PDF **TW-41104040040071.pdf**
Tải xuống

3D **4110404004008-7.rar**
Bản vẽ 3D chỉ dành cho thành viên, vui lòng đăng nhập để tải.

## Sản phẩm liên quan

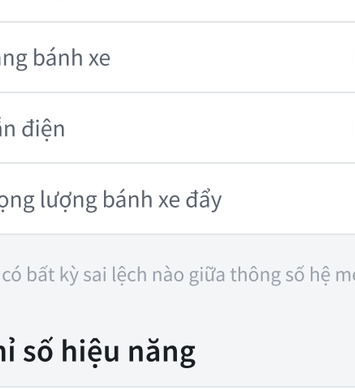

Dòng 1104-D

**Bánh xe cao su (màu đen) Đường kính bánh xe × chiều rộng bánh x…**

TW-4110404001007

| đường kính bánh xe | tải trọng động | chiều cao tổng thể |
|---|---|---|
| 100 mm | 150 kg | 135 mm |

Xem thông số →



Dòng 1104-D

**Bánh xe cao su (màu đen) Đường kính bánh xe × chiều rộng bánh x…**

TW-4110404001011

| đường kính bánh xe | tải trọng động | chiều cao tổng thể |
|---|---|---|
| 100 mm | 150 kg | 135 mm |

Xem thông số →

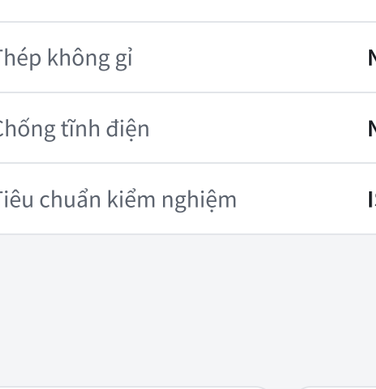

Dòng 1104-D

**Bánh xe cao su (màu đen) Đường kính bánh xe × chiều rộng bánh x…**

TW-4110404002005

| đường kính bánh xe | tải trọng động | chiều cao tổng thể |
|---|---|---|
| 100 mm | 150 kg | 135 mm |

Xem thông số →



Dòng 1104-D

**Bánh xe cao su (màu đen) Đường kính bánh xe × chiều rộng bánh x…**

TW-4110404002012

| đường kính bánh xe | tải trọng động | chiều cao tổng thể |
|---|---|---|
| 100 mm | 150 kg | 135 mm |

Xem thông số →