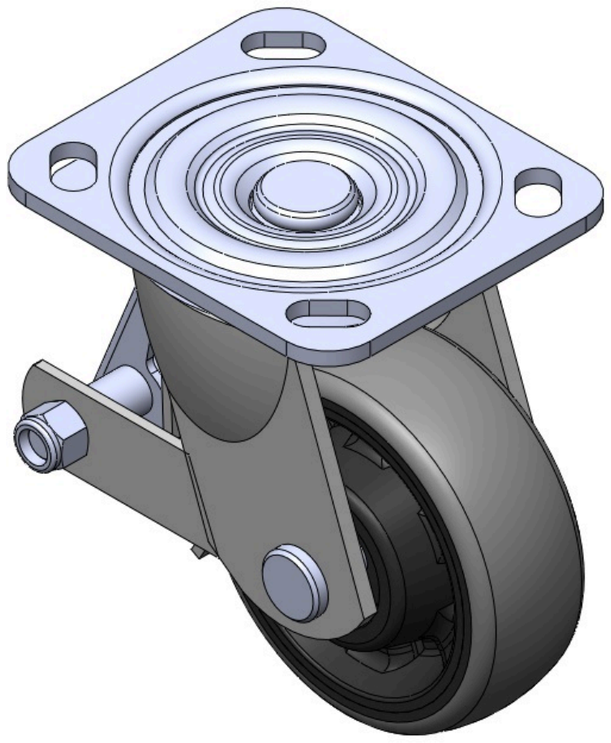

图片可能与原始产品有所落差。



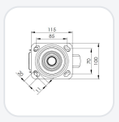

1104-D型系列

W全效轮(黑深灰) 轮径 × 轮宽 100 x 36mm

TW-4110404004009 复制型号

轮径	荷重(动态)	总高	轮子轴承
100mm	140kgs	135mm	搭配滚珠轴承的轮子

- 配有后煞式，锁定系统的脚轮。焊接钢板架
- 表面镀锌，底板式安装装置
- 加强式耐冲击聚丙烯轮芯，热塑性弹性体(TPR)轮面
- 黑灰色，轮子轴承—精密滚珠。
- 轮面：热塑性橡胶弹性体(TPR)
- 轮芯：采用优质耐冲击聚丙烯

产品说明仅供参考，一切以实体产品为主。

目录下载　索取3D图档

3D 图档为会员限定，登入后即可下载。

产品数据表

轮径	100mm	轮宽	36mm
轮子轴承	搭配滚珠轴承的轮子	底板规格	115 x 100mm
底板孔距	85 x 70mm	底板孔径	20 x 11mm
偏心距	30mm	旋转干涉	160mm
总高	135mm	旋转半径	80mm
硬度	72±5° Shore A	荷重(动态)	140kgs
荷重(静态)	210kgs	温度	-20°C to +60°C
脚架样式	后煞	不锈钢	否
导电	否	抗静电	否
脚轮重量	1.6kgs	测试标准	ISO22883

* 对公制和英制规格之间有任何偏差疑虑，请以公制规格为主。

性能指标

滚动顺畅
满分5分　得分：5分

静音表现
满分5分　得分：5分

保护地板
满分5分　得分：5分

档案下载

PDF　TW-41104040040071.pdf
目录下载

3D　4110404004009-7.rar
3D 图档为会员限定，登入后即可下载。

关联产品

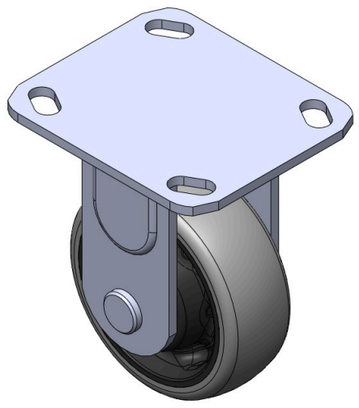

1104-D型系列
W全效轮(黑深灰) 轮径 × 轮宽 100 x 36mm
TW-4110404001012

轮径	动态荷重	总高
100 mm	140 kg	135 mm

查看规格 →

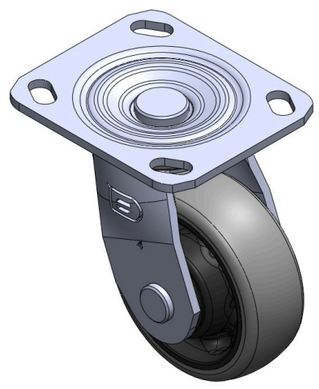

1104-D型系列
W全效轮(黑深灰) 轮径 × 轮宽 100 x 36mm
TW-4110404002013

轮径	动态荷重	总高
100 mm	140 kg	135 mm

查看规格 →