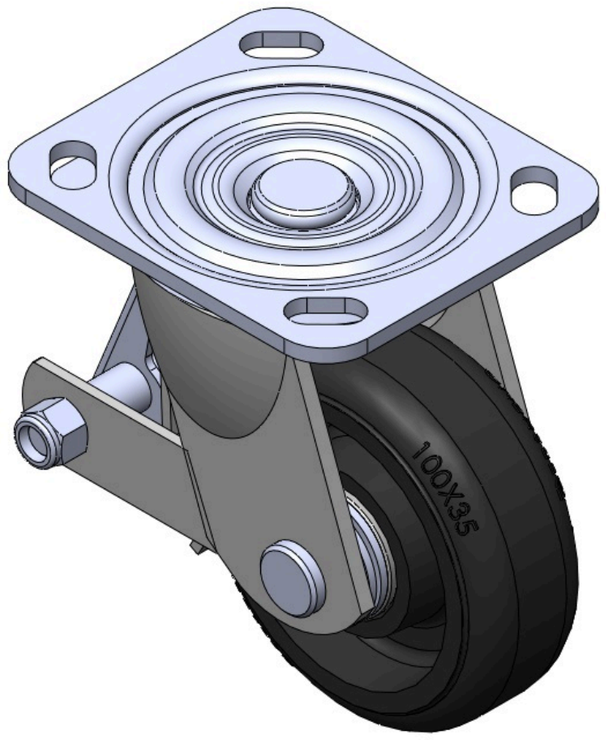

图片可能与原始产品有所落差。



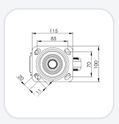

1104-D型系列

橡胶轮(黑) 轮径 × 轮宽 100 x 35mm

TW-4110404004008 复制型号

轮径	荷重(动态)	总高	轮子轴承
100mm	150kgs	135mm	搭配滚珠轴承的轮子

- 配有后煞式，锁定系统的脚轮。焊接钢板架
- 表面镀锌，底板式安装装置
- 铸铁制轮芯，高品质的弹力橡胶轮面
- 黑色，轮子轴承—精密滚珠。
- 轮面：高品质的弹力橡胶
- 轮芯：铁芯/铸铁芯

产品说明仅供参考，一切以实体产品为主。

目录下载　索取3D图档

3D 图档为会员限定，登入后即可下载。

产品数据表

轮径	100mm	轮宽	35mm
轮子轴承	搭配滚珠轴承的轮子	底板规格	115 x 100mm
底板孔距	85 x 70mm	底板孔径	20 x 11mm
偏心距	30mm	旋转干涉	160mm
总高	135mm	旋转半径	80mm
硬度	85±5° Shore A	荷重(动态)	150kgs
荷重(静态)	225kgs	温度	-20°C to +80°C
脚架样式	后煞	不锈钢	否
导电	否	抗静电	否
脚轮重量	1.9kgs	测试标准	ISO22883

* 对公制和英制规格之间有任何偏差疑虑，请以公制规格为主。

性能指标

滚动顺畅
满分5分　得分：3分

静音表现
满分5分　得分：4分

保护地板
满分5分　得分：4分

档案下载

PDF　TW-41104040040071.pdf
目录下载

3D　4110404004008-7.rar
3D 图档为会员限定，登入后即可下载。

关联产品



1104-D型系列
橡胶轮(黑) 轮径 × 轮宽 100 x 35mm
TW-4110404001007
轮径 100 mm　动态荷重 150 kg　总高 135 mm
查看规格 →

1104-D型系列
橡胶轮(黑) 轮径 × 轮宽 100 x 35mm
TW-4110404001011
轮径 100 mm　动态荷重 150 kg　总高 135 mm
查看规格 →



1104-D型系列
橡胶轮(黑) 轮径 × 轮宽 100 x 35mm
TW-4110404002005
轮径 100 mm　动态荷重 150 kg　总高 135 mm
查看规格 →

1104-D型系列
橡胶轮(黑) 轮径 × 轮宽 100 x 35mm
TW-4110404002012
轮径 100 mm　动态荷重 150 kg　总高 135 mm
查看规格 →