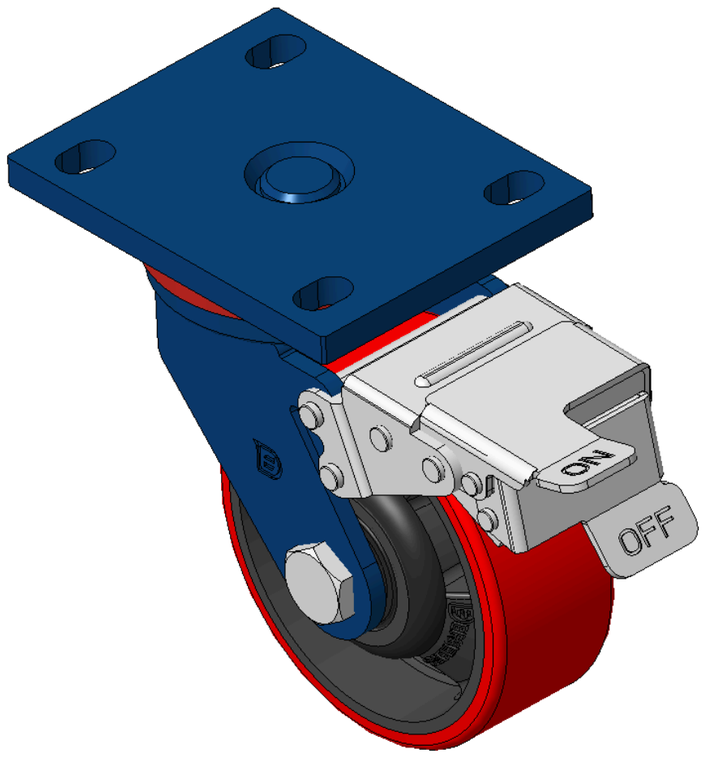


Hình ảnh có thể khác với sản phẩm gốc

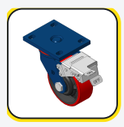
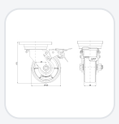
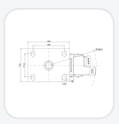

1102 Series — LOẠI CÀNG KIỂU B

# Bánh xe WPU (đỏ phẳng) Đường kính bánh xe × Chiều rộng bánh xe 125 × 49mm

KS-11020500334221 Sao chép mã

| Đường kính bánh xe | Tải trọng (động) | Tổng chiều cao | vòng bi bánh xe |
|---|---|---|---|
| **125mm** | **335kgs** | **170mm** | **Bánh xe trang bị vòng bi bi** |

- Trang bị phanh trước, bánh xe có hệ thống khóa, khung thép hàn.
- Sơn màu xanh dương, lắp đặt bằng tấm đế, khoảng cách lỗ 105x77.5mm.
- Lõi bánh xe bằng gang, vành cao su chất lượng cao, độ đàn hồi cao.
- Vòng bi bánh xe—vòng bi cầu chính xác, không nắp.
- Bề mặt bánh xe: Được làm từ cao su chất lượng cao, có độ đàn hồi cao.
- Lõi bánh xe: Lõi sắt / Lõi gang

Mô tả sản phẩm chỉ mang tính chất tham khảo. Sản phẩm thực tế sẽ được ưu tiên.

Tải xuống | Yêu cầu bản vẽ 3D

Bản vẽ 3D chỉ dành cho thành viên, vui lòng đăng nhập để tải.

## Bảng dữ liệu sản phẩm

| | | | |
|---|---|---|---|
| Đường kính bánh xe | **125mm** | Chiều rộng bánh xe | **49mm** |
| vòng bi bánh xe | **Bánh xe trang bị vòng bi bi** | Quy cách tấm lắp | **140 x 110mm** |
| khoảng cách các lỗ trên tấm nền | **105 x 77.5mm** | Khoảng cách các lỗ lắp | **20 x 13mm** |
| Độ lệch tâm | **45mm** | Sự can thiệp quay | **317mm** |
| Tổng chiều cao | **170mm** | Bán kính xoay | **158.5mm** |
| Độ cứng | **92±5° Shore A** | Tải trọng (động) | **335kgs** |
| Tải trọng (tĩnh) | **502.5kgs** | Nhiệt độ | **-20°C to +70°C** |
| Càng bánh xe | **Khóa trước** | Thép không gỉ | **N/A** |
| Dẫn điện | **N/A** | Chống tĩnh điện | **N/A** |
| Trọng lượng bánh xe đẩy | **3.7kgs** | Tiêu chuẩn kiểm nghiệm | **ISO22883** |

* Nếu có bất kỳ sai lệch nào giữa thông số hệ mét và thông số hệ inch, vui lòng tham khảo thông số hệ mét

## Chỉ số hiệu năng

**Độ di chuyển mượt mà**
Tối đa 5 điểm Điểm: 3

**Độ êm khi vận hành**
Tối đa 5 điểm Điểm: 4

**Bảo vệ mặt sàn**
Tối đa 5 điểm Điểm: 4

## Tệp tải xuống

PDF **1102-VN-KS2026112318.pdf**
Tải xuống

3D **1102-CN-KS2026112318-d261124092025.rar**
Bản vẽ 3D chỉ dành cho thành viên, vui lòng đăng nhập để tải.

## Sản phẩm liên quan

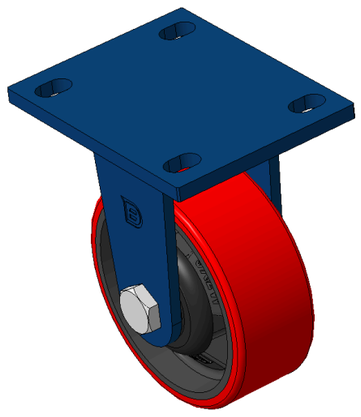

1102 Series — LOẠI CÀNG KIỂU B

**Bánh xe WPU (đỏ phẳng) Đường kính bánh xe × Chiều rộng bánh x…**

KS-11020500331221

| đường kính bánh xe | tải trọng động | chiều cao tổng thể |
|---|---|---|
| 125 mm | 300 kg | 170 mm |

Xem thông số →

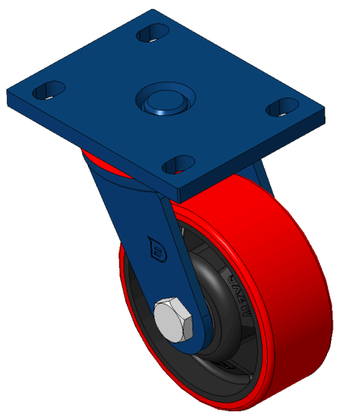

1102 Series — LOẠI CÀNG KIỂU B

**Bánh xe WPU (đỏ phẳng) Đường kính bánh xe × Chiều rộng bánh x…**

KS-11020500332221

| đường kính bánh xe | tải trọng động | chiều cao tổng thể |
|---|---|---|
| 125 mm | 200 kg | 170 mm |

Xem thông số →