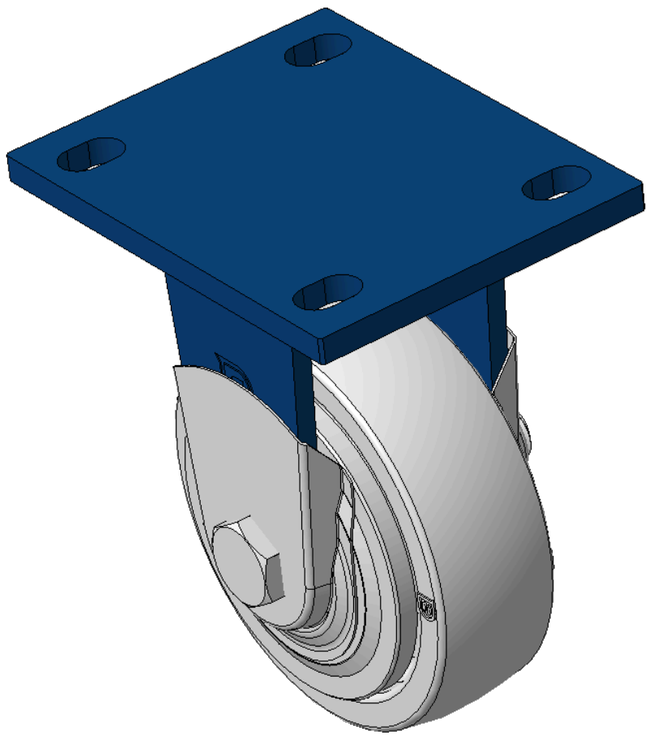

Hình ảnh có thể khác với sản phẩm gốc



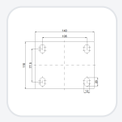

1102 Series — LOẠI CÀNG KIỂU B

Bánh xe MRC (trong suốt) Đường kính bánh xe × Chiều rộng bánh xe 125 x 40mm

KS-11020500071071 Sao chép mã

Đường kính bánh xe	Tải trọng (động)	Tổng chiều cao	vòng bi bánh xe
125mm	**300kgs**	**170mm**	**Bánh xe trang bị vòng bi bi**

- Bánh xe cố định, khung thép hàn
- Sơn màu xanh dương, lắp đặt bằng tấm đế, khoảng cách lỗ 105x77.5mm
- Lõi bánh xe bằng gang, bề mặt bánh xe bằng cao su chất lượng cao, độ đàn hồi cao, được phay lại màu gốc
- Vòng bi bánh xe—vòng bi cầu chính xác, được trang bị nắp chống xoắn đặc biệt
- Bề mặt bánh xe: Được làm từ cao su chất lượng cao, có độ đàn hồi cao.
- Lõi bánh xe: Lõi sắt / Lõi gang

Mô tả sản phẩm chỉ mang tính chất tham khảo. Sản phẩm thực tế sẽ được ưu tiên.

Tải xuống | Yêu cầu bản vẽ 3D

Bản vẽ 3D chỉ dành cho thành viên, vui lòng đăng nhập để tải.

Bảng dữ liệu sản phẩm

Đường kính bánh xe	**125mm**	Chiều rộng bánh xe	**40mm**
vòng bi bánh xe	**Bánh xe trang bị vòng bi bi**	Quy cách tấm lắp	**140 x 110mm**
khoảng cách các lỗ trên tấm nền	**105 x 77.5mm**	Khoảng cách các lỗ lắp	**20 x 13mm**
Tổng chiều cao	**170mm**	Độ cứng	**75±5° Shore D**
Tải trọng (động)	**300kgs**	Tải trọng (tĩnh)	**300kgs**
Nhiệt độ	**-20°C to +80°C**	Càng bánh xe	**Cố định**
Thép không gỉ	**N/A**	Dẫn điện	**N/A**
Chống tĩnh điện	**N/A**	Trọng lượng bánh xe đẩy	**2.25kgs**
Tiêu chuẩn kiểm nghiệm	**ISO22883**		

* Nếu có bất kỳ sai lệch nào giữa thông số hệ mét và thông số hệ inch, vui lòng tham khảo thông số hệ mét

Chỉ số hiệu năng

Độ di chuyển mượt mà
Tối đa 5 điểm Điểm: 5

Độ êm khi vận hành
Tối đa 5 điểm Điểm: 2

Bảo vệ mặt sàn
Tối đa 5 điểm Điểm: 2

Tệp tải xuống

PDF **1102-VN-KS2026112305.pdf**
Tải xuống

3D **1102-CN-KS2026112305-d261123103230.rar**
Bản vẽ 3D chỉ dành cho thành viên, vui lòng đăng nhập để tải.

Sản phẩm liên quan

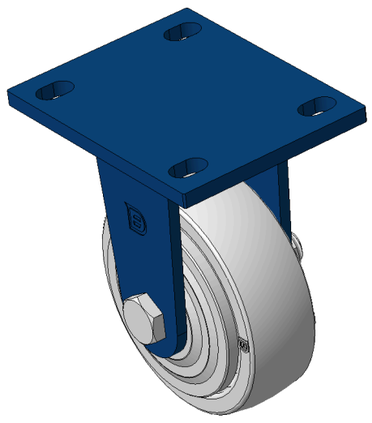

1102 Series — LOẠI CÀNG KIỂU B

Bánh xe MRC (trong suốt) Đường kính bánh xe × Chiều rộng bánh x…

KS-11020500071061

đường kính bánh xe	tải trọng động	chiều cao tổng thể
125 mm	300 kg	170 mm

Xem thông số →