Choose another country or region to see content specific to your location.
United States & Other Regions
Continue

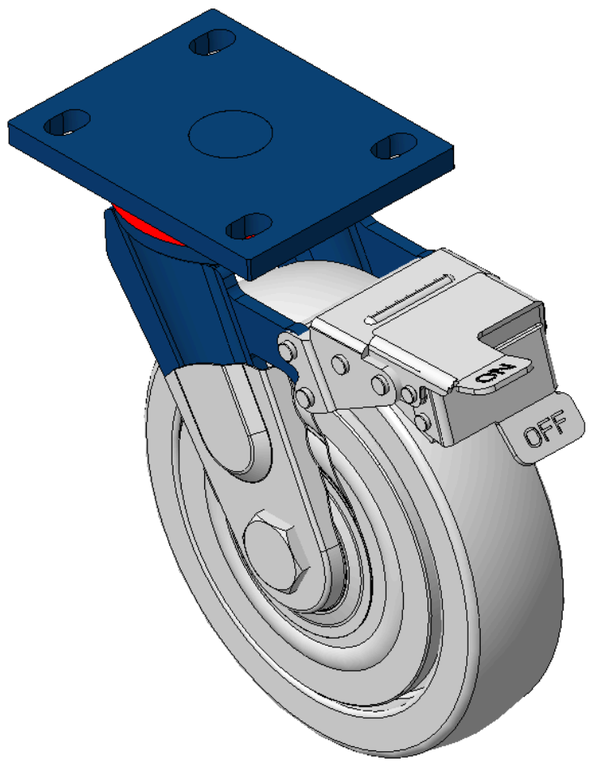

圖片可能與原始產品有所落差。



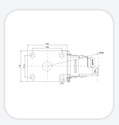

1102 B型系列

MRC 輪（透明）輪徑 × 輪寬 200 × 50mm

KS-11020800074121 複製型號

輪徑	單顆荷重(動態)	總高	輪子軸承
200mm	350kgs	248mm	搭配滾珠軸承的輪子

- 配有前煞式，鎖定係統的腳輪，焊接鋼板架
- 表面藍漆，底板式安裝裝置，孔距105x77.5
- 熱塑性塑膠輪芯、輪面本色
- 輪子軸承—精密滾珠，配特製防纏繞輪蓋
- 輪面：熱塑性塑膠（PA6）
- 輪芯：熱塑性塑膠（PA6）

產品說明僅供參考，一切以實體產品為主。

目錄下載　索取3D圖檔

3D 圖檔為會員限定，登入後即可下載。

產品數據表

輪徑	200mm	輪寬	50mm
輪子軸承	搭配滾珠軸承的輪子	底板規格	140 x 110mm
底板孔距	105 x 77.5mm	底板孔徑	20 x 13mm
偏心距	62mm	旋轉干涉	370mm
總高	248mm	旋轉半徑	185mm
硬度	° Shore A	單顆荷重(動態)	350kgs
單顆荷重(靜態)	525kgs	溫度	
腳架樣式	前煞	不銹鋼	否
導電	否	抗靜電	否
腳輪重量	6.60kgs	測試標準	ISO22883

* 對公制和英制規格之間有任何偏差疑慮，請以公制規格為主。

性能指標

滾動順暢
滿分5分　得分：3分

靜音表現
滿分5分　得分：4分

保護地板
滿分5分　得分：4分

檔案下載

PDF 1102-TW-KS2026112630.pdf
目錄下載

3D 1102-CN-KS2026112630-d261126183207.rar
3D 圖檔為會員限定，登入後即可下載。

關聯產品



1102 B型系列
KS-11020800071061 MRC 輪（透明）輪徑 × 輪寬 200 × 50mm
輪徑 200 mm　荷重 450 kg　總高 248 mm
查看規格 →

1102 B型系列
KS-11020800071071 MRC 輪（透明）輪徑 × 輪寬 200 × 50mm
輪徑 200 mm　荷重 450 kg　總高 248 mm
查看規格 →



1102 B型系列
KS-11020800072031 MRC 輪（透明）輪徑 × 輪寬 200 × 50mm
輪徑 200 mm　荷重 450 kg　總高 248 mm
查看規格 →

1102 B型系列
KS-11020800072041 MRC 輪（透明）輪徑 × 輪寬 200 × 50mm
輪徑 200 mm　荷重 450 kg　總高 248 mm
查看規格 →