Choose another country or region to see content specific to your location.
United States & Other Regions
Continue

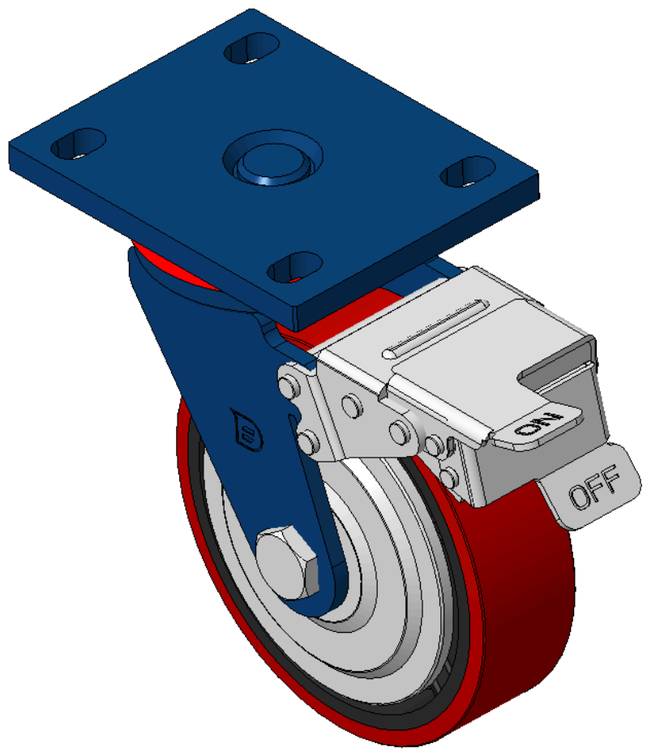

圖片可能與原始產品有所落差。

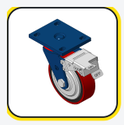

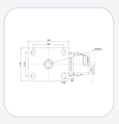

1102 B型系列

PU輪(紅平) 輪徑 × 輪寬 150x 42mm

KS-11020600334041 複製型號

輪徑	單顆荷重(動態)	總高	輪子軸承
150mm	335kgs	197mm	搭配滾珠軸承的輪子

- 配有前煞式，鎖定係統的腳輪，焊接鋼板架
- 表面噴藍漆，底板式安裝裝置孔距—105x77.5
- 鑄鐵製輪芯，高品質聚氨酯輪面
- 輪子軸承—精密滾珠
- 輪面:高品質聚氨酯製成
- 輪芯：鐵芯/鑄鐵芯

產品說明僅供參考，一切以實體產品為主。

索取3D圖檔

3D 圖檔為會員限定，登入後即可下載。

產品數據表

輪徑	150mm	輪寬	42mm
輪子軸承	搭配滾珠軸承的輪子	底板規格	140 x 110mm
底板孔距	105 x 77.5mm	底板孔徑	20 x 13mm
偏心距	42mm	旋轉干涉	321mm
總高	197mm	旋轉半徑	160.5mm
硬度	92±5° Shore A	單顆荷重(動態)	335kgs
單顆荷重(靜態)	502.5kgs	溫度	-20°C to +70°C
腳架樣式	前煞	不銹鋼	否
導電	否	抗靜電	否
腳輪重量	3.17kgs	測試標準	ISO22883

* 對公制和英制規格之間有任何偏差疑慮，請以公制規格為主。

性能指標

滾動順暢
滿分5分 得分：3分

靜音表現
滿分5分 得分：4分

保護地板
滿分5分 得分：4分

檔案下載

3D 1102-CN-KS2026112506-d261125111334.rar
3D 圖檔為會員限定，登入後即可下載。 ›

關聯產品



1102 B型系列
PU輪(紅平) 輪徑 × 輪寬 150x 42mm
KS-11020600331041

輪徑	荷重	總高
150 mm	400 kg	197 mm

查看規格 →

1102 B型系列
PU輪(紅平) 輪徑 × 輪寬 150x 42mm
KS-11020600331081

輪徑	荷重	總高
150 mm	400 kg	197 mm

查看規格 →

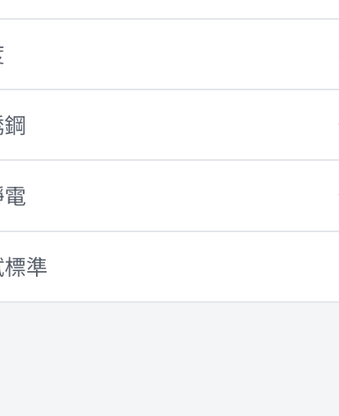

1102 B型系列
PU輪(紅平) 輪徑 × 輪寬 150x 42mm
KS-11020600332041

輪徑	荷重	總高
150 mm	400 kg	197 mm

查看規格 →

1102 B型系列
PU輪(紅平) 輪徑 × 輪寬 150x 42mm
KS-11020600332081

輪徑	荷重	總高
150 mm	400 kg	197 mm

查看規格 →