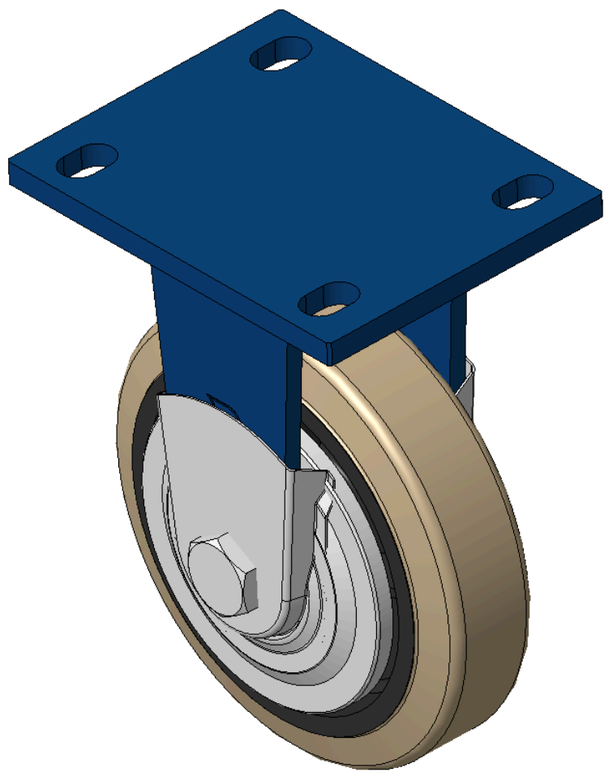

圖片可能與原始產品有所落差。


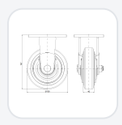
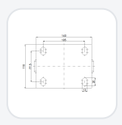

1102 B型系列

牽引NBR輪(銑原) 輪徑 × 輪寬 150 x 40mm

KS-11020600041121 複製型號

輪徑	荷重(動態)	總高	輪子軸承
150mm	335kgs	197mm	搭配滾珠軸承的輪子

- 固定式腳輪，焊接鋼板架—孔距105x77.5
- 表面噴藍漆，底板式安裝裝置
- 鑄鐵製輪芯，高品質聚氨酯輪面
- 銑原色，輪子軸承—精密滾珠，配特製防纏繞輪蓋
- 輪面:高品質聚氨酯製成
- 輪芯：鐵芯/鑄鐵芯

產品說明僅供參考，一切以實體產品為主。

索取3D圖檔

3D 圖檔為會員限定，登入後即可下載。

產品數據表

輪徑	150mm	輪寬	40mm
輪子軸承	搭配滾珠軸承的輪子	底板規格	140 x 110mm
底板孔距	105 x 77.5mm	底板孔徑	20 x 13mm
總高	197mm	硬度	85±5° Shore A
荷重(動態)	335kgs	荷重(靜態)	502.5kgs
溫度	-20°C to +80°C	腳架樣式	固定
不銹鋼	否	導電	否
抗靜電	否	腳輪重量	2.01kgs
測試標準	ISO22883		

* 對公制和英制規格之間有任何偏差疑慮，請以公制規格為主。

性能指標

滾動順暢
滿分5分　得分：3分

靜音表現
滿分5分　得分：4分

保護地板
滿分5分　得分：4分

檔案下載

3D
1102-CN-KS2026112401-d261124105226.rar
3D 圖檔為會員限定，登入後即可下載。

關聯產品

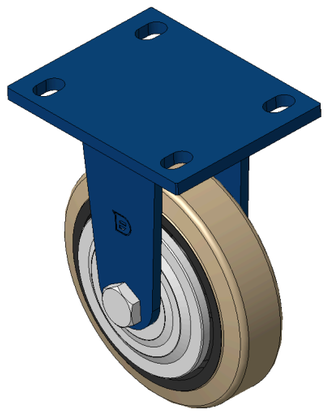

1102 B型系列

牽引NBR輪(銑原) 輪徑 × 輪寬 150 x 40mm

KS-11020600041131

輪徑	荷重	總高
150 mm	335 kg	197 mm

查看規格 →