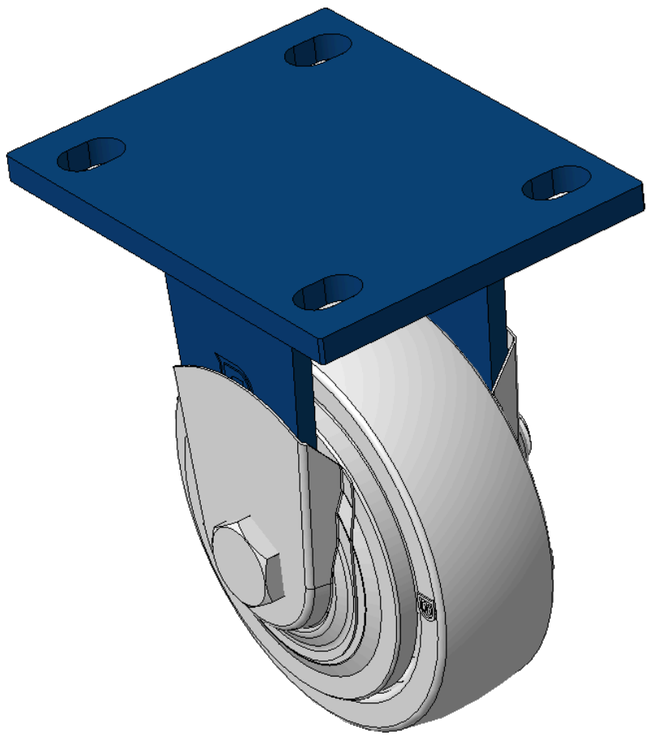

圖片可能與原始產品有所落差。



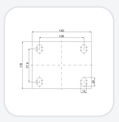

1102 B型系列

# MRC輪 (透明) 輪徑 × 輪寬 125 x 40mm

KS-11020500071071 複製型號

| 輪徑 | 荷重(動態) | 總高 | 輪子軸承 |
|---|---|---|---|
| 125mm | 300kgs | 170mm | 搭配滾珠軸承的輪子 |

- 固定式腳輪，焊接鋼板架
- 表面噴藍漆，底板式安裝裝置,孔距105x77.5
- 鑄鐵製輪芯，高品質高彈性橡膠輪面，銑原色
- 輪子軸承—精密滾珠，配特製防纏繞輪蓋
- 輪面：高品質高彈性橡膠製成
- 輪芯：鐵芯/鑄鐵芯

產品說明僅供參考，一切以實體產品為主。

目錄下載　索取3D圖檔

3D 圖檔為會員限定，登入後即可下載。

## 產品數據表

| | | | |
|---|---|---|---|
| 輪徑 | 125mm | 輪寬 | 40mm |
| 輪子軸承 | 搭配滾珠軸承的輪子 | 底板規格 | 140 x 110mm |
| 底板孔距 | 105 x 77.5mm | 底板孔徑 | 20 x 13mm |
| 總高 | 170mm | 硬度 | 75±5° Shore D |
| 荷重(動態) | 300kgs | 荷重(靜態) | 300kgs |
| 溫度 | -20°C to +80°C | 腳架樣式 | 固定 |
| 不銹鋼 | 否 | 導電 | 否 |
| 抗靜電 | 否 | 腳輪重量 | 2.25kgs |
| 測試標準 | ISO22883 | | |

* 對公制和英制規格之間有任何偏差疑慮，請以公制規格為主。

## 性能指標

**滾動順暢**
滿分5分　得分：5分

**靜音表現**
滿分5分　得分：2分

**保護地板**
滿分5分　得分：2分

## 檔案下載

PDF **1102-TW-KS2026112305.pdf**
目錄下載

3D **1102-CN-KS2026112305-d261123103230.rar**
3D 圖檔為會員限定，登入後即可下載。

## 關聯產品

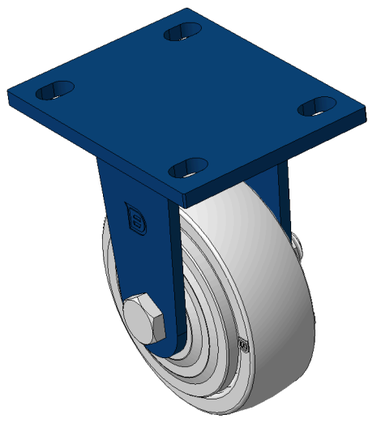

1102 B型系列

**MRC輪 (透明) 輪徑 × 輪寬 125 x 40mm**

KS-11020500071061

| 輪徑 | 荷重 | 總高 |
|---|---|---|
| 125 mm | 300 kg | 170 mm |

查看規格 →