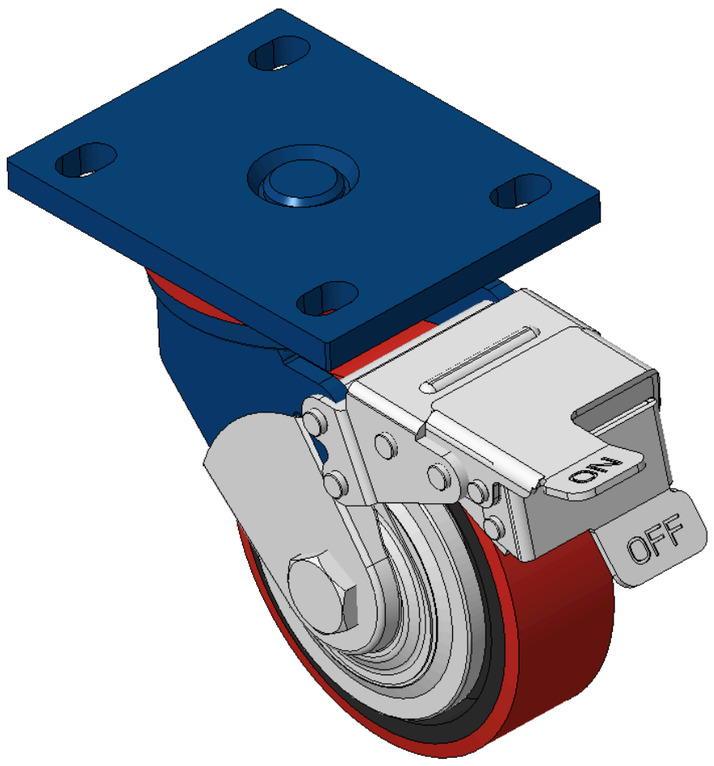


圖片可能與原始產品有所落差。



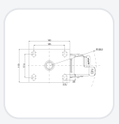

1102 B型系列

# PU輪(紅平) 輪徑 × 輪寬 125 × 40mm

KS-11020500334041 複製型號

| 輪徑 | 荷重(動態) | 總高 | 輪子軸承 |
|---|---|---|---|
| 125mm | 340kgs | 170mm | 搭配滾珠軸承的輪子 |

- 配有前煞式，鎖定係統的腳輪，焊接鋼板架
- 表面噴藍漆，底板式安裝裝置，孔距105x77.5
- 鑄鐵製輪芯，高品質聚氨酯輪面，銑紅色
- 輪子軸承—精密滾珠，配特製防纏繞輪蓋
- 輪面：高品質聚氨酯輪面
- 輪芯：鐵芯/鑄鐵芯

產品說明僅供參考，一切以實體產品為主。

目錄下載　索取3D圖檔

3D 圖檔為會員限定，登入後即可下載。

## 產品數據表

| | | | |
|---|---|---|---|
| 輪徑 | 125mm | 輪寬 | 40mm |
| 輪子軸承 | 搭配滾珠軸承的輪子 | 底板規格 | 140 x 110mm |
| 底板孔距 | 105 x 77.5mm | 底板孔徑 | 20 x 13mm |
| 偏心距 | 45mm | 旋轉干涉 | 317mm |
| 總高 | 170mm | 旋轉半徑 | 158.5mm |
| 硬度 | 93±5° Shore A | 荷重(動態) | 340kgs |
| 荷重(靜態) | 510kgs | 溫度 | -20°C to +70°C |
| 腳架樣式 | 單煞 | 不銹鋼 | 否 |
| 導電 | 否 | 抗靜電 | 否 |
| 腳輪重量 | 4.48kgs | 測試標準 | ISO22883 |

* 對公制和英制規格之間有任何偏差疑慮，請以公制規格為主。

## 性能指標

**滾動順暢**
滿分5分　得分：3分

**靜音表現**
滿分5分　得分：4分

**保護地板**
滿分5分　得分：4分

## 檔案下載

PDF　1102-TW-KS2026111910.pdf
目錄下載

3D　1102-CN-KS2026111910-d261119144444.rar
3D 圖檔為會員限定，登入後即可下載。

## 關聯產品



1102 B型系列
PU輪(紅平) 輪徑 × 輪寬 125 × 40mm
KS-11020500331031
輪徑 125 mm　荷重 340 kg　總高 170 mm
查看規格 →



1102 B型系列
PU輪(紅平) 輪徑 × 輪寬 125 × 40mm
KS-11020500331041
輪徑 125 mm　荷重 340 kg　總高 170 mm
查看規格 →

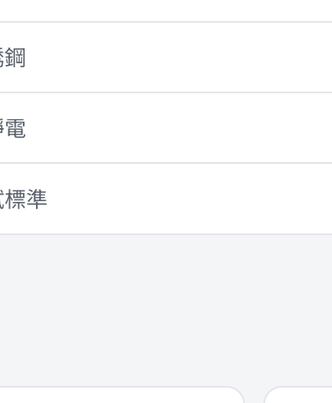

1102 B型系列
PU輪(紅平) 輪徑 × 輪寬 125 × 40mm
KS-11020500332031
輪徑 125 mm　荷重 340 kg　總高 170 mm
查看規格 →



1102 B型系列
PU輪(紅平) 輪徑 × 輪寬 125 × 40mm
KS-11020500332041
輪徑 125 mm　荷重 340 kg　總高 170 mm
查看規格 →