Choose another country or region to see content specific to your location.
United States & Other Regions
Continue

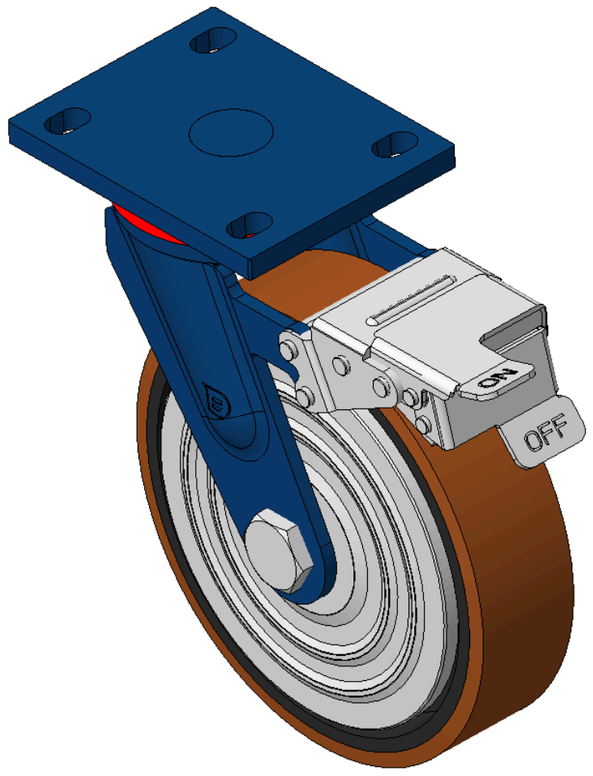

图片可能与原始产品有所落差。



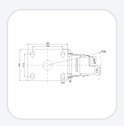

1102 B型系列

QPU 轮 (褐平) 轮径 × 轮宽 200×50mm

KS-11020800534081 复制型号

轮径	单颗荷重(动态)	总高	轮子轴承
200mm	350kgs	248mm	搭配滚珠轴承的轮子

- 配有前煞式，锁定系统的脚轮，焊接钢板架
- 表面蓝漆，底板式安装装置，孔距105x77.5
- 铸铁制轮芯，高质量聚氨酯轮面
- 铣褐，轮子轴承—精密滚珠。
- 轮面：高品质聚氨酯制成
- 轮芯：铁芯/铸铁芯

产品说明仅供参考，一切以实体产品为主。

目录下载　索取3D图档

3D 图档为会员限定，登入后即可下载。

产品数据表

轮径	200mm	轮宽	50mm
轮子轴承	搭配滚珠轴承的轮子	底板规格	140 x 110mm
底板孔距	105 x 77.5mm	底板孔径	20 x 13mm
偏心距	62mm	旋转干涉	370mm
总高	248mm	旋转半径	185mm
硬度	92±5° Shore A	单颗荷重(动态)	350kgs
单颗荷重(静态)	525kgs	温度	-20°C to +70°C
脚架样式	前煞	不锈钢	否
导电	否	抗静电	否
脚轮重量	6.60kgs	测试标准	ISO22883

* 对公制和英制规格之间有任何偏差疑虑，请以公制规格为主。

性能指标

滚动顺畅
满分5分　得分：5分

静音表现
满分5分　得分：5分

保护地板
满分5分　得分：5分

档案下载

PDF　1102-CN-KS2026112701.pdf
目录下载

3D　1102-CN-KS2026112701-d261127093402.rar
3D 图档为会员限定，登入后即可下载。

关联产品



1102 B型系列
KS-11020800531041 QPU 轮 (褐平) 轮径 × 轮宽 200×50mm

轮径	动态荷重	总高
200 mm	450 kg	248 mm

查看规格 →

1102 B型系列
KS-11020800531071 QPU 轮 (褐平) 轮径 × 轮宽 200×50mm

轮径	动态荷重	总高
200 mm	450 kg	248 mm

查看规格 →



1102 B型系列
KS-11020800532041 QPU 轮 (褐平) 轮径 × 轮宽 200×50mm

轮径	动态荷重	总高
200 mm	450 kg	248 mm

查看规格 →

1102 B型系列
KS-11020800532071 QPU 轮 (褐平) 轮径 × 轮宽 200×50mm

轮径	动态荷重	总高
200 mm	450 kg	248 mm

查看规格 →