Choose another country or region to see content specific to your location.
United States & Other Regions
Continue

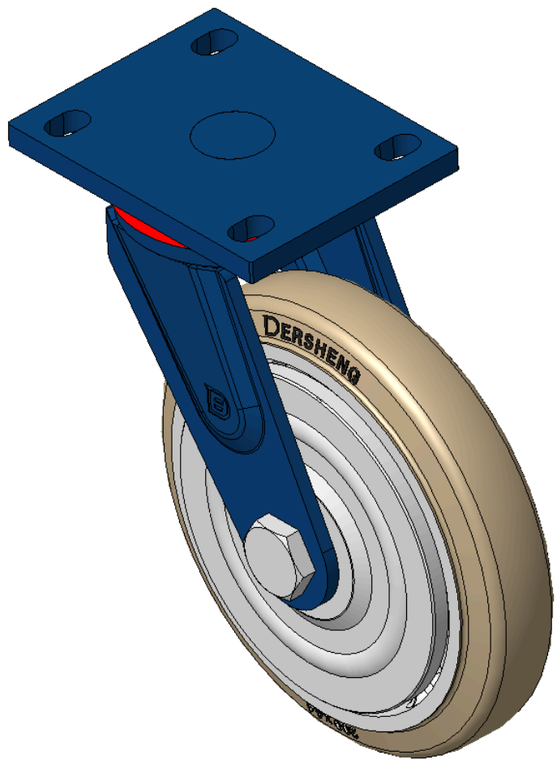

图片可能与原始产品有所落差。


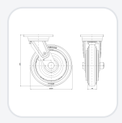
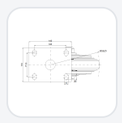

1102 B型系列

牵引NBR轮（铣原）轮径×轮宽 200 x 44mm

KS-11020800042131 复制型号

轮径	单颗荷重(动态)	总高	轮子轴承
200mm	450kgs	248mm	搭配滚珠轴承的轮子

- 活动式的脚轮，焊接钢板架
- 表面蓝漆，底板式安装，孔距105x77.5
- 铸铁制轮芯，高品质高弹性橡胶轮面，铣原
- 轮子轴承—精密滚珠
- 轮面：高品质高弹性橡胶制成
- 轮芯：铁芯/铸铁芯

产品说明仅供参考，一切以实体产品为主。

索取3D图档

3D 图档为会员限定，登入后即可下载。

产品数据表

轮径	200mm	轮宽	44mm
轮子轴承	搭配滚珠轴承的轮子	底板规格	140 x 110mm
底板孔距	105 x 77.5mm	底板孔径	20 x 13mm
偏心距	62mm	旋转干涉	325mm
总高	248mm	旋转半径	162.5mm
硬度	85±5° Shore A	单颗荷重(动态)	450kgs
单颗荷重(静态)	675kgs	温度	-20°C to +80°C
脚架样式	活动	不锈钢	否
导电	否	抗静电	否
脚轮重量	6.42kgs	测试标准	ISO22883

* 对公制和英制规格之间有任何偏差疑虑，请以公制规格为主。

性能指标

滚动顺畅
满分5分　得分：3分

静音表现
满分5分　得分：4分

保护地板
满分5分　得分：4分

档案下载

3D　1102-CN-KS2026112613-d261126110501.rar
3D 图档为会员限定，登入后即可下载。

关联产品

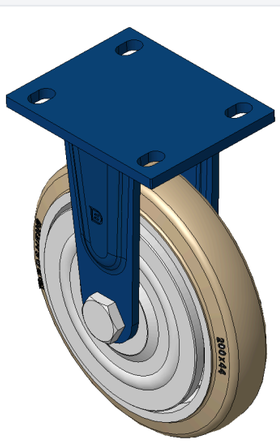

1102 B型系列

牵引NBR轮（铣原）轮径×轮宽 200 x 44mm

KS-11020800041141

轮径	动态荷重	总高
200 mm	450 kg	248 mm

查看规格 →

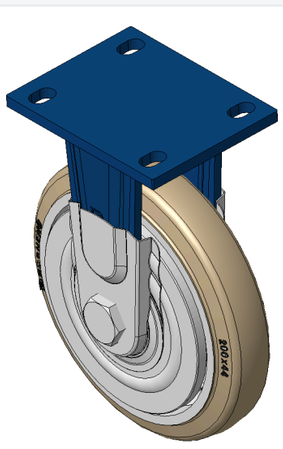

1102 B型系列

牵引NBR轮（铣原）轮径×轮宽 200 x 44mm

KS-11020800041131

轮径	动态荷重	总高
200 mm	450 kg	248 mm

查看规格 →