Choose another country or region to see content specific to your location.
United States & Other Regions
Continue

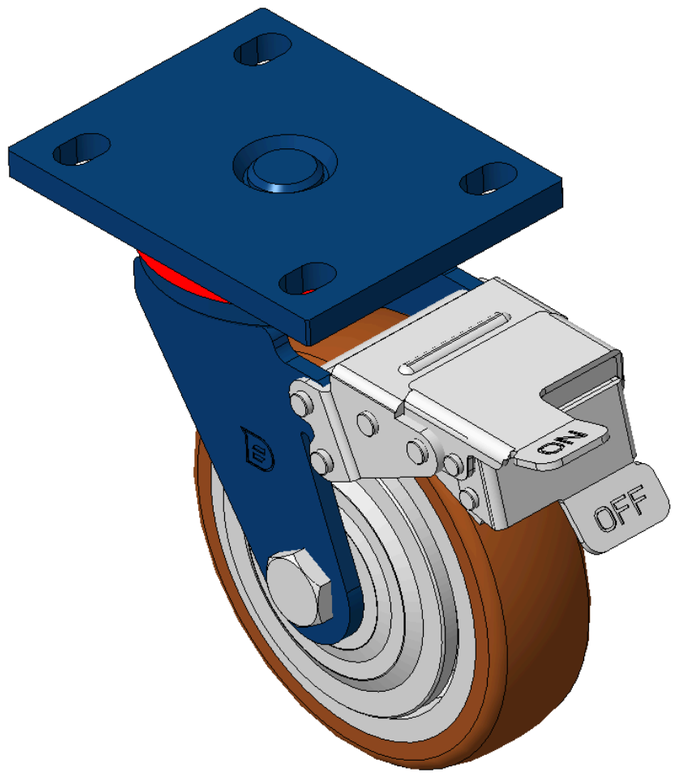

图片可能与原始产品有所落差。



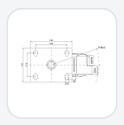

1102 B型系列

QPU轮(褐弧) 轮径 × 轮宽 150 x 42mm

KS-11020600534141 复制型号

轮径	单颗荷重(动态)	总高	轮子轴承
150mm	335kgs	197mm	搭配滚珠轴承的轮子

- 配有前煞式，锁定系统的脚轮，焊接钢板架
- 表面喷蓝漆，底板式安装装置孔距—105x77.5
- 铸铁制轮芯，高质量聚氨酯轮面
- 轮子轴承—精密滚珠
- 轮面:高品质聚氨酯制成
- 轮芯：铁芯/铸铁芯

产品说明仅供参考，一切以实体产品为主。

索取3D图档

3D 图档为会员限定，登入后即可下载。

产品数据表

轮径	150mm	轮宽	42mm
轮子轴承	搭配滚珠轴承的轮子	底板规格	140 x 110mm
底板孔距	105 x 77.5mm	底板孔径	20 x 13mm
偏心距	42mm	旋转干涉	321mm
总高	197mm	旋转半径	160.5mm
硬度	92±5° Shore A	单颗荷重(动态)	335kgs
单颗荷重(静态)	502.5kgs	温度	-20°C to +70°C
脚架样式	前煞	不锈钢	否
导电	否	抗静电	否
脚轮重量	3.17kgs	测试标准	ISO22883

* 对公制和英制规格之间有任何偏差疑虑，请以公制规格为主。

性能指标

滚动顺畅
满分5分　得分：5分

静音表现
满分5分　得分：5分

保护地板
满分5分　得分：5分

档案下载

3D　1102-CN-KS2026112511-d261125162008.rar
3D 图档为会员限定，登入后即可下载。

关联产品

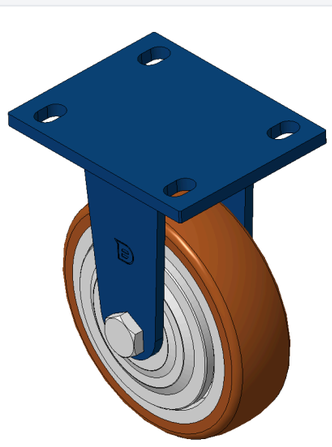

1102 B型系列
QPU轮(褐弧) 轮径 × 轮宽 150 x 42mm
KS-11020600531121

轮径	动态荷重	总高
150 mm	335 kg	197 mm

查看规格 →

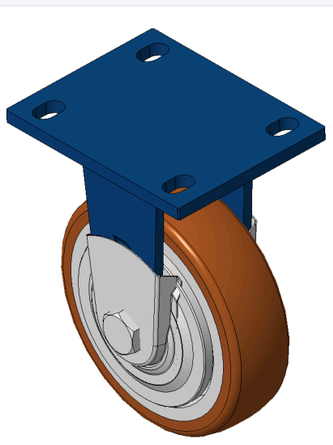

1102 B型系列
QPU轮(褐弧) 轮径 × 轮宽 150 x 42mm
KS-11020600531131

轮径	动态荷重	总高
150 mm	335 kg	197 mm

查看规格 →

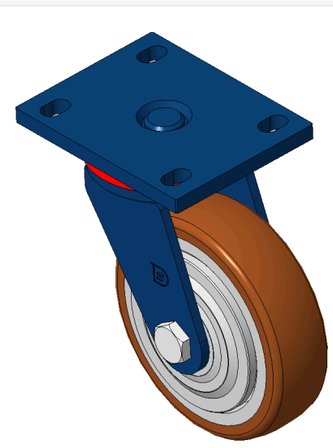

1102 B型系列
QPU轮(褐弧) 轮径 × 轮宽 150 x 42mm
KS-11020600532141

轮径	动态荷重	总高
150 mm	335 kg	197 mm

查看规格 →

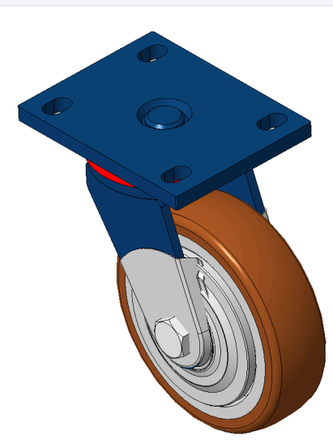

1102 B型系列
QPU轮(褐弧) 轮径 × 轮宽 150 x 42mm
KS-11020600532161

轮径	动态荷重	总高
150 mm	335 kg	197 mm

查看规格 →