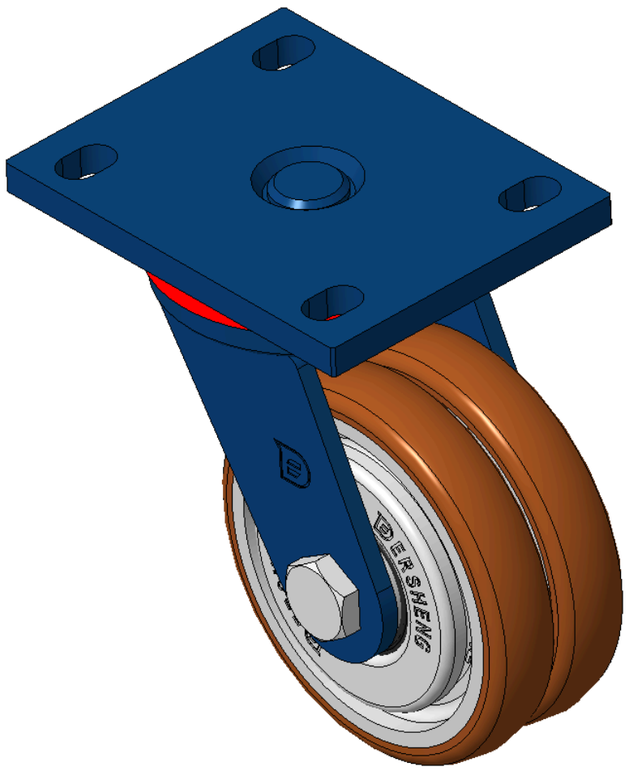

图片可能与原始产品有所落差。


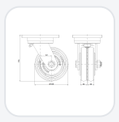
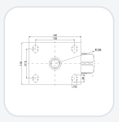

1102 B型系列

ZQPU轮（铣褐）轮径×轮宽 125x 24mm

KS-11020501802031 复制型号

轮径	荷重(动态)	总高	轮子轴承
125mm	200kgs	170mm	搭配滚珠轴承的轮子

- 活动式脚轮，焊接钢板架
- 表面喷蓝漆，底板式安装装置,孔距105x77.5
- 铸铁制轮芯，高品质高弹性橡胶轮面
- 轮子轴承—精密滚珠
- 轮面：高品质高弹性橡胶制成
- 轮芯：铁芯/铸铁芯

产品说明仅供参考，一切以实体产品为主。

索取3D图档

3D 图档为会员限定，登入后即可下载。

产品数据表

轮径	125mm	轮宽	24mm
轮子轴承	搭配滚珠轴承的轮子	底板规格	140 x 110mm
底板孔距	105 x 77.5mm	底板孔径	20 x 13mm
偏心距	42mm	旋转干涉	212mm
总高	170mm	旋转半径	106mm
硬度	92±5° Shore A	荷重(动态)	200kgs
荷重(静态)	300kgs	温度	-20°C to +70°C
脚架样式	活动	不锈钢	否
导电	否	抗静电	否
脚轮重量	2.75kgs	测试标准	ISO22883

* 对公制和英制规格之间有任何偏差疑虑，请以公制规格为主。

性能指标

滚动顺畅
满分5分　得分：3分

静音表现
满分5分　得分：4分

保护地板
满分5分　得分：4分

档案下载

3D　1102-CN-KS2026112313-d261123162705.rar
3D 图档为会员限定，登入后即可下载。

关联产品

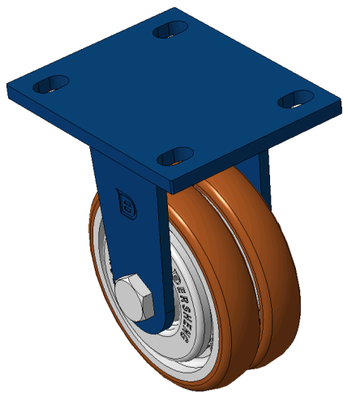

1102 B型系列

ZQPU轮（铣褐）轮径×轮宽 125x 24mm

KS-11020500801031

轮径	动态荷重	总高
125 mm	335 kg	170 mm

查看规格 →